Fender®

HAMMERTONE®

DELAY

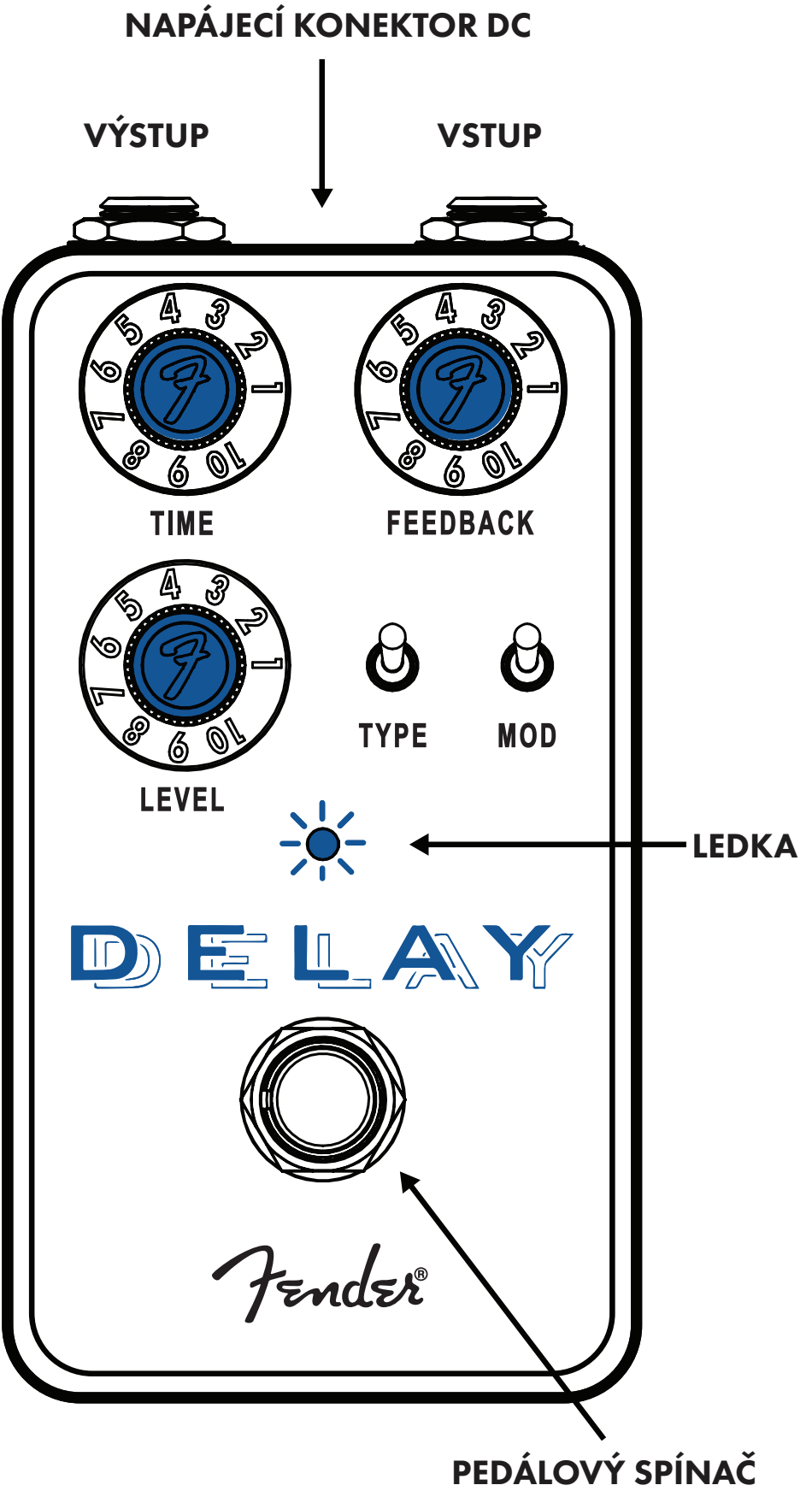
NAPÁJECÍ KONEKTOR DC
VÝSTUP
VSTUP
TIME
FEEDBACK
LEVEL
TYPE
MOD
LEDKA
DELAY
Fender®
PEDÁLOVÝ SPÍNAČ

HAMMERTONE DELAY

Děkujeme za zakoupení Hammertone Delay — všestranného zpožďovacího efektu, který zvuku dodá prostor a atmosféru.

Vstupte do světa působivých ozvěn nastavením času, zpětné vazby a hlasitosti. Přepínačem Type si můžete vybírat mezi digitálními a analogovými zvuky ozvěn, vypínačem Mod zapínat a vypínat modulaci. Delay je základním prvkem ve výbavě každého moderního kytaristy. Hammertone Delay klade krásně zpožděný zvuk k vašim nohám ve všech možných odstínech: od jemných až po výrazné.

VÝSTUP
Nízkoimpedanční výstup se připojuje k zesilovači nebo dalšímu pedálu v sestavě.

VSTUP
Vysokoimpedanční vstup pro přívod signálu z elektrické kytary, basy, akustické kytary se snímačem, kláves nebo jiného nástroje.

NAPÁJECÍ KONEKTOR DC
Sem připojte napájecí adaptér DC. Standardní zdířka pro napájení z vhodného zdroje přes válcovitý konektor 9 VDC se záporným pólem ve středu.

TIME - ČAS
Nastavuje dobu zpoždění až na maximálně jednu sekundu.

FEEDBACK - ZPĚTNÁ VAZBA
Nastavuje hlasitost opakovaného signálu. Při nastavení na maximum bude opakování místo přirozeného slábnutí naopak zesilovat, až dosáhne hlasitosti způsobující příjemné zkreslení.

LEVEL - HLASITOST
Nastavuje hlasitost opakování (ozvěny) od zcela suchého signálu (zcela bez ozvěny) až po vyrovnané signály (stejná hlasitost suchého a efektového signálu).

TYPE - PŘEPÍNAČ TYPU
Třípolohový přepínač mezi zvukem digitálního zpoždění (nahoře), temnějším zvukem 1. analogového zpoždění (uprostřed) a středovějším zvukem 2. analogového zpoždění (dole).

MOD - VYPÍNAČ MODULACE
V opakovaném signálu aktivuje nastavitelný efekt modulace.

LEDKA
Při zapnutém efektu svítí.

PEDÁLOVÝ SPÍNAČ
Zapíná a vypíná efekt.

VNITŘNÍ TRIMRY (PŘÍSTUPNÉ PO DEMONTÁŽI KRYTU)

Trimr SPEED nastavuje rychlost modulace (je-li zapnutá vypínačem MOD).

Trimr DEPTH nastavuje hloubku modulace (je-li zapnutá vypínačem MOD).

Kryt demontujte pomocí plochého šroubováku. Trimry nastavujte pomocí křížového šroubováku.

Pro nastavování ovládacích prvků modulace zkuste dočasně nastavit krátké zpoždění. Množství modulace zůstává při krátkém i dlouhém zpoždění stejné, ale zpoždění modulace jde před hlavním zpožděním a při dlouhém zpoždění navoleném na trimrech může efekt působit ‚lenivě'..

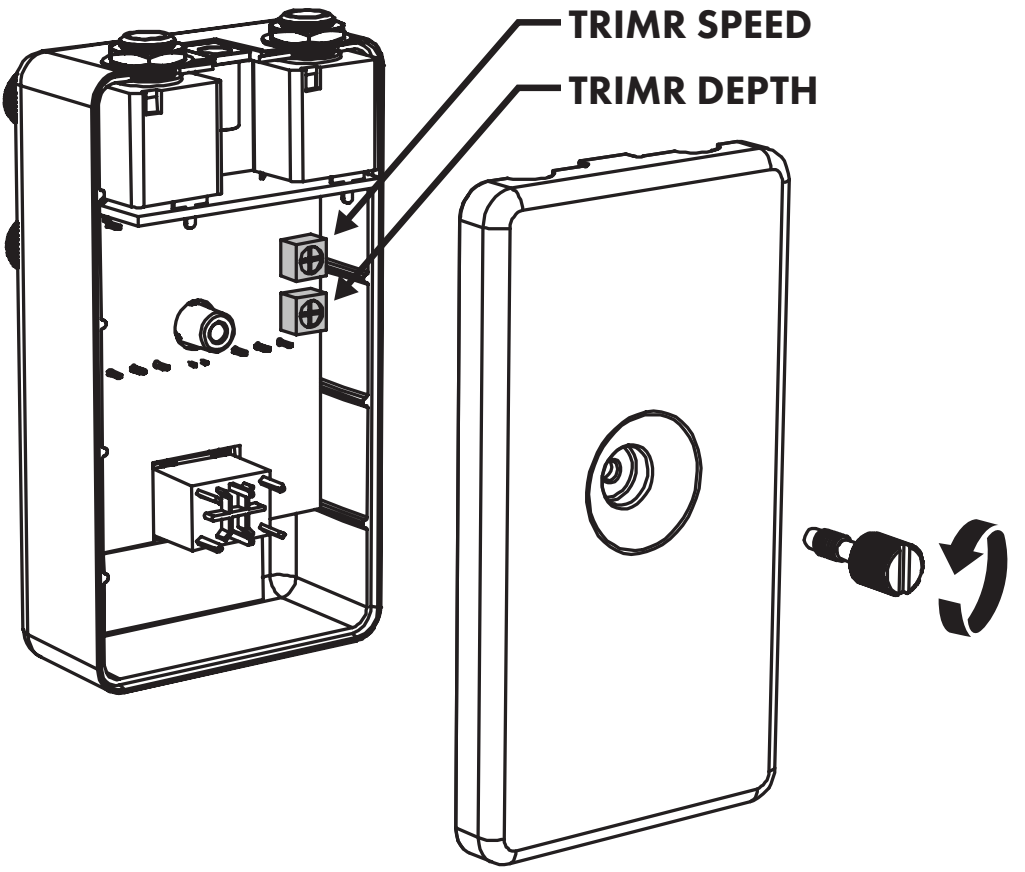

VÝROBEK FIRMY
FENDER MUSICAL INSTRUMENTS CORPORATION
CORONA, KALIFORNIE, USA

Fender® a Hammertone® jsou registrovaná obchodní značka firmy FMIC.

Copyright © 2023 FMIC. Všechna práva vyhrazena.

PN 7724429006 REV D

DŮLEŽITÉ BEZPEČNOSTÍ POKYNY

- UPOZORNĚNÍ: Aby nedošlo k poškození, požáru nebo úrazu elektrickým proudem, nevystavujte efekt ani jeho napájecí adaptér AC dešti nebo vlhkosti.
- Neupravujte síťovou zástrčku napájecího adaptéru AC.
- Efekt chraňte před kapajícími nebo odstřikujícími tekutinami.
- Uvnitř efektu nejsou žádné součásti, které by mohl uživatel opravit. Servis svěřte výhradně kvalifikovaným odborníkům.
- UPOZORNĚNÍ: Efekt se smí napájet pouze homologovaným zdrojem (adaptérem) se stabilizovaným napětím splňujícím platné bezpečnostní normy a zákonná nařízení.
- Před čištěním vnějšího povrchu efektu odpojte adaptér AC. K čištění používejte pouze vlhký hadřík, před opětovným připojením ke zdroji proudu počkejte, dokud zcela neuschne.
- Zesilovače, reprodukční systémy a sluchátka (jsou-li součástí) mohou vytvářet velmi vysoké hladiny akustického tlaku, které mohou způsobit dočasné nebo trvalé poškození sluchu. Při nastavování hlasitostí postupujte proto opatrně.

TOTO ZAŘÍZENÍ JE V SOULADU S ČÁSTÍ 15 NAŘÍZENÍ FEDERÁLNÍ KOMISE PRO KOMUNIKACI (FCC). PROVOZ MUSÍ SPLŇOVAT DVĚ PODMÍNKY: 1) ZAŘÍZENÍ NESMÍ PŮSOBIT ŠKODLIVÉ RUŠENÍ A 2) ZAŘÍZENÍ MUSÍ SNÁŠET VŠECHNA PŘÍCHOZÍ RUŠENÍ VČETNĚ RUŠENÍ, KTERÉ BY MOHLO ZPŮSOBIT JEHO NEŽÁDOUCÍ ČINNOST.

DALŠÍ JAZYKY

Návod je dostupný i v dalších jazycích na www.fender.com/support

SPECIFIKACE

IMPEDANCE	Vstup: 500 kΩ Výstup: 470 Ω
PNAPÁJENÍ	Stabilizovaný adaptér 100 mA min při 9 VDC +—⊙—- válcovitý konektor 5,5 × 2,1 mm (není v ceně)
POŽADAVKY NA NAPÁJENÍ	9 VDC
ROZMĚRY	62 × 111,8 × 55,9 mm
HMOTNOST	0,23 kg

Specifikace produktu se může bez oznámení měnit

© FENDER MUSICAL INSTRUMENTS 2023

产品中有害物质的名称及含量

部件名称	有害物质					
	铅 (Pb)	汞 (Hg)	镉 (Cd)	六价铬 (Cr(VI))	多溴联苯 (PBB)	多溴二苯醚 (PBDE)
箱体	O	O	O	O	O	O
喇叭单元*	O	O	O	O	O	O
电子部分	X	O	X	O	O	O
接线端子	X	O	O	O	O	O
电线	X	O	O	O	O	O
附件	O	O	O	O	O	O

本表格依据 SJ/T 11364 的规定编制。
O： 表示该有毒有害物质在该部件所有均质材料中的含量均在 GB/T 26572 规定的限量要求以下。
X： 表示该有毒有害物质至少在该部件的某一均质材料中的含量超出 GB/T 26572 规定的限量要求。
注： 含有有害物质的部件由于全球技术发展水平限制而无法实现有害物质的替代。

*产品含有喇叭单元时有效。