PreSonus®

# HD4BT

## ON EAR BLUETOOTH® HEADPHONES

# QUICK START GUIDE

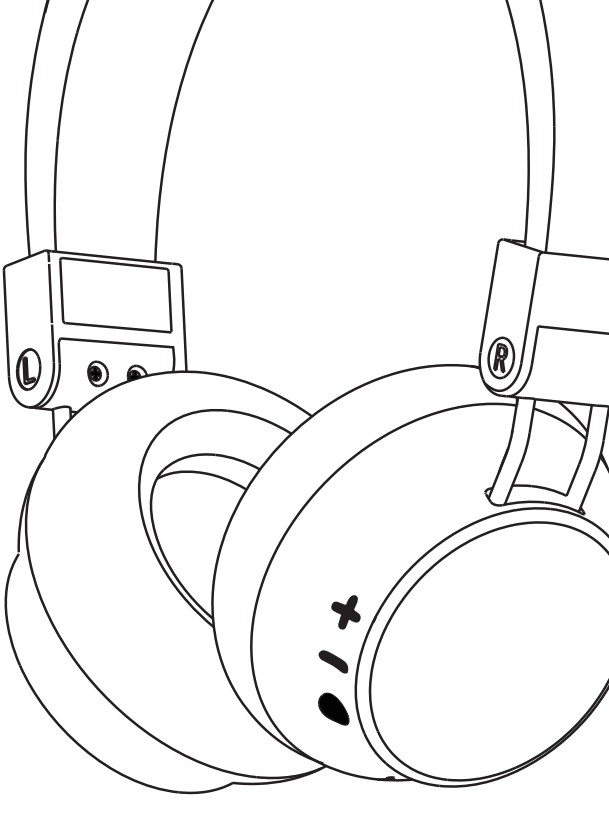

# WHAT'S IN THE BOX

**EN**

- PreSonus® **HD4BT** Headphones
- USB Charging Cable
- Quick Start Guide
- PreSonus Health, Safety, and Compliance Guide

**ES**

- Auriculares PreSonus® **HD4BT**
- Cable de carga USB
- Guía de inicio rápido
- Guía de seguridad, protección de la salud y cumplimiento normativo

**DE**

- PreSonus® **HD4BT** Kopfhörer
- USB-Ladekabel
- Schnellstart-Anleitung
- Leitfaden für Sicherheit, Gesundheit und Compliance

**FR**

- Casque PreSonus® **HD4BT**
- Câble USB de chargement
- Guide de démarrage rapide
- Consignes de santé, sécurité et conformité PreSonus

**NL**

- Hoofdtelefoon PreSonus® **HD4BT**
- USB oplaadkabel
- Gids voor snelle start
- Gids voor veiligheid, gezondheidsbescherming en voorschriften naleving

**IT**

- Cuffie PreSonus® **HD4BT**
- Cavo di ricarica USB
- Guida rapida per l'avvio
- Guida alla tutela della salute, della sicurezza e sulla conformità

**PL**

- Słuchawki PreSonus® **HD4BT**
- USB kabel do ładowania
- Instrukcja szybkiego uruchomienia
- Przewodnik w zakresie zdrowia, bezpieczeństwa i zgodności z przepisami

**SV**

- Hörlurar PreSonus® **HD4BT**
- USB-laddningskabel
- Snabbstartsguide
- Säkerhets-, hälso- och efterlevnadsguide

**CN**

- PreSonus® **HD4BT** 耳机
- USB充电线
- 快速入门指南
- PreSonus健康、安全和合规指南

**JP**

- PreSonus® **HD4BT** ヘッドフォン
- USB充電ケーブル
- クイックスタートガイド
- PreSonus健康・安全・適合ガイド

**KO**

- PreSonus® **HD4BT** 헤드폰
- USB 충전 케이블
- 빠른 시작 가이드
- PreSonus 건강, 안전 및 규정 준수 가이드

**TW**

- PreSonus® HD4BT 耳機
- USB充電線
- 快速入門指南
- PreSonus健康、安全和合規指南

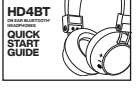

# FEATURES

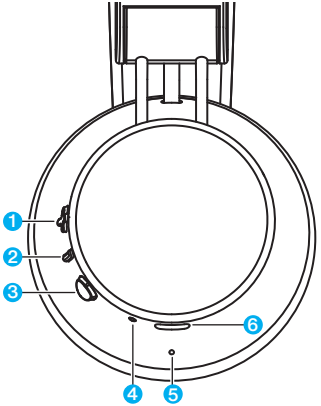


**EN**

1. Volume Up (Next Track)
2. Volume Down (Previous Track)
3. Multi-function Button
4. LED Indicator
5. Microphone
6. Charging Port

**ES**

1. Incrementar volumen (pista siguiente)
2. Reducir volumen (pista anterior)
3. Botón multifunción
4. Indicador led
5. Micrófono
6. Conector de carga

**DE**

1. Lautstärke erhöhen (nächster Titel)
2. Lautstärke reduzieren (vorheriger Titel)
3. Multifunktionstaste
4. Kontroll-LED
5. Mikrofon
6. Ladebuchse

**FR**

1. Bouton d'augmentation du volume (piste suivante)
2. Bouton de réduction du volume (piste précédente)
3. Bouton ON/OFF et multifonction
4. Indicateur LED
5. Microphone
6. Port USB de charge

**NL**

1. Volume omhoog (nummer overslaan)
2. Volume omlaag (voorgaand nummer)
3. Multifunctionele knop
4. LED indicator
5. Microphone
6. Oplaad port

**IT**

1. Aumenta volume (brano successivo)
2. Diminuisci volume (brano precedente)
3. Pulsante multifunzione
4. Spia LED
5. Microfono
6. Connettore di ricarica

**PL**

1. Podgłośnienie (następny utwór)
2. Obniżenie głośności (poprzedni utwór)
3. Przycisk wielofunkcyjny
4. Wskaźnik LED
5. Mikrofon
6. Złącze zasilania

**SV**

1. Volym upp (hoppa framåt)
2. Volym ner (hoppa bakåt)
3. Flerfunktionsknapp
4. LED-indikator
5. Mikrofon
6. Laddningsport

**CN**

1. 音量增加（下一曲）
2. 音量减少（上一曲）
3. 多功能按钮
4. LED指示灯
5. 麦克风
6. 充电接口

**JP**

1. 音量アップ（次のトラック）
2. 音量ダウン（前のトラック）
3. 多機能ボタン
4. LEDインジケーター
5. マイクロフォン
6. 充電ポート

**KO**

1. 볼륨 업 (다음 트랙)
2. 볼륨 다운 (이전 트랙)
3. 다기능 버튼
4. LED 표시등
5. 마이크
6. 충전 포트

**TW**

1. 音量增加（下一曲）
2. 音量減少（上一曲）
3. 多功能按鈕
4. LED指示燈
5. 麥克風
6. 充電接口

# Power On and Bluetooth Connect

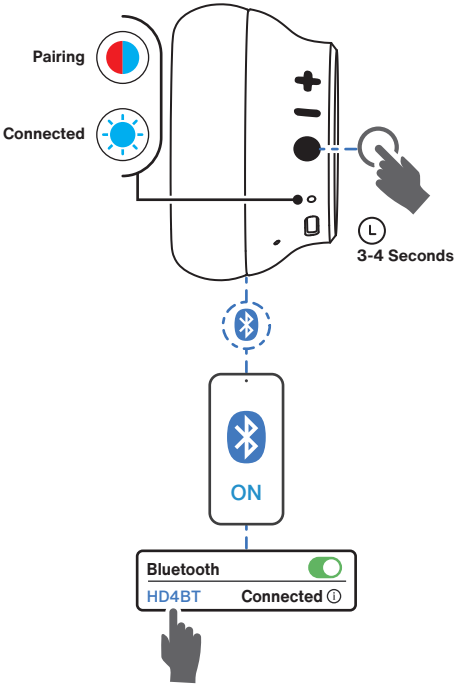


**EN**

- **Power On** the headphones by holding the **Multi-Function Button** for 3-4 seconds.
- The headphones will automatically enter Bluetooth pairing mode once powered on.
- Choose **"HD4BT"** from the Bluetooth settings on your device to connect.

**VOICE PROMPTS**

**Power:** "Power On", "Power Off"

**Pairing:** "Connected", "Disconnected"

**ANC:** "ANC On", "ANC Off"

**Low Latency:** "Low Latency On", "Low Latency Off"

**Battery Status:**
"Battery Full" (100%-80%)
"Battery Medium" (70%-30%)
"Low Battery" (less than 20%)

**ES**

- **Encienda** los auriculares manteniendo pulsado el **botón multifunción** durante 3-4 segundos.
- Tras el encendido se activa automáticamente el régimen de emparejamiento.
- En la configuración de Bluetooth del aparato al que quiere que se conecten los auriculares elija el dispositivo "**HD4BT**".

**INDICACIONES DE VOZ:**

**Encendido y apagado:** "Power On", "Power Off"

**Emparejamiento:** "Connected", "Disconnected"

**Cancelación de ruido:** "ANC On", "ANC Off"

**Baja latencia:** "Low Latency On", "Low Latency Off"

**Estado de la batería:**
"Battery Full" (100%-80%)
"Battery Medium" (70%-30%)
"Low Battery" (less than 20%)

**DE**

- **Schalten Sie** den Kopfhörer ein, indem Sie die **Multifunktionstaste** 3-4 Sekunden lang drücken.
- Nach dem Einschalten wechselt der Kopfhörer automatisch in den Bluetooth-Kopplungsmodus.
- Wählen Sie auf dem Gerät, mit dem Sie den Kopfhörer verbinden möchten, in den Bluetooth-Einstellungen unter den verfügbaren Geräten „**HD4BT**" aus.
- **Hinweis:** Wenn Sie den Kopplungsmodus erneut aufrufen möchten, schalten Sie den Kopfhörer aus und drücken Sie die Multifunktionstaste 5-6 Sekunden lang.

**Geräteinterne Sprachmeldungen:**

**Bei An- und Ausschaltung:** „Power On", „Power Off"

**Kopplung:** „Connected", „Disconnected" (Verbunden, Getrennt)

**Umgebungsgeräuschunterdrückung:** „ANC On", „ANC Off" (ANC An, ANC Aus)

**Niedrige Latenz:** „Low Latency On", „Low Latency Off"

**Akkustand:**
„Battery Full" (geladen zu 80–100 %)
„Battery Medium" (geladen zu 30–70 %)
„Low battery" (Akkustand unter 20 %)

## FR

- **Allumez** le casque en maintenant le bouton ON/OFF **multifonction enfoncé pendant** 3 à 4 secondes.
- Le casque entrera automatiquement en mode Appairage Bluetooth une fois allumé.
- Sélectionnez « **HD4BT** » dans les paramètres Bluetooth de votre appareil pour vous connecter.

**ASSISTANT VOCAL**

**Alimentation :** « Power On », « Power Off »

**Appairage :** « Connected », « Disconnected »

**ANC :** « ANC On », « ANC Off »

**Temps de latence :** « Low Latency On », « Low Latency Off »

**État de la batterie :**

« Battery Full » (80 à 100 % de charge)
« Battery Medium » (30 à 70 % de charge)
« Low Battery » (moins de 20 % de charge)

## NL

- **Zet de hoofdtelefoon** aan door de **multifunctionele** knop 3–4 seconden ingedrukt te houden.
- Na het aanzetten gaat de hoofdtelefoon automatisch over op koppelingsmodus.
- Kies in de Bluetooth-instellingen op uw apparaat waarop u de hoofdtelefoon aan wilt sluiten de "**HD4BT**".

**STEMMELDINGEN:**

**Aan- en uitzetten:** "Power On", "Power Off"

**Koppelen:** "Connected", "Disconnected"

**Ruisonderdrukking:** "ANC On", "Transparency", "ANC Off"

**Lage latentie:** "Low Latency On", "Low Latency Off"

**Staat van batterij:**

"Battery Full" (opgeladen voor 80-100%)
"Battery Medium" (opgeladen voor 30-70%)
"Low Battery" (opgeladen voor minder dan 20%))

## IT

- Premere il **pulsante multifunzione** per 3-4 secondi per **accendere** le cuffie.
- Una volta accese, le cuffie entreranno automaticamente in modalità di associazione Bluetooth.
- Scegliere "**HD4BT**" dalle impostazioni Bluetooth del dispositivo per connettersi.

**AVVISI VOCALI:**

**Accensione e spegnimento:** "Power On", "Power Off"

**Associazione:** "Connected", "Disconnected"

**Soppressione del disturbo:** "ANC On", "ANC Off"

**Latenza bassa:** "Low Latency On", "Low Latency Off"

**Stato della batteria:**

"Battery Full" (100%-80%)
"Battery Medium" (70%-30%)
"Low Battery" (less than 20%)

## PL

- Aby włączyć słuchawki, należy nacisnąć **przycisk wielofunkcyjny** przez 3-4 sekund.
- Po włączeniu automatycznie przełączają się w tryb parowania Bluetooth.
- Na urządzeniu, które ma zostać połączone ze słuchawkami, w ustawieniach Bluetooth należy wybrać "**HD4BT**" spośród dostępnych urządzeń.

**KOMUNIKATY GŁOSOWE:**

**Włączenie i wyłączenie:** „Power On", „Power Off"

**Parowanie:** „Connected", „Disconnected"

**Redukcja szumów:** „ANC On", „ANC Off"

**Niska latencja:** „Low Latency On", „Low Latency Off"

**Stan akumulatora:**

"Battery Full" (naładowany do 80-100%)
"Battery Medium" (naładowany do 30-70%)
"Low battery" (naładowany w mniej niż 20%)

## SV

- Tryck på **flerfunktionsknappen** i 3-4 sekunder för **att slå på** hörlurarna.
- När hörlurarna är på övergår de automatiskt till Bluetooth-parkopplingsläget.
- Välj "**HD4BT**" i Bluetooth-inställningarna på din enhet som hörlurarna ska parkopplas med.

**RÖSTPROMPTER:**

**Slå på/ stäng av:** "Power On", "Power Off"

**Parkoppling:** "Connected", "Disconnected"

**Brusreducering:** "ANC On", "ANC Off"

**Låg latens:** "Low Latency On", "Low Latency Off"

**Batteristatus:**

"Battery Full" (laddat till 80–100 %)
"Battery Medium" (laddat till 30–70 %)
"Low battery" (laddat till mindre än 20 %)

## CN

- 长按多功能按钮3-4秒开启耳机电源。
- 耳机开机后将自动进入蓝牙配对模式。
- 在您的设备蓝牙设置中选择"HD4BT"进行连接。

**语音提示**

**电源：**"Power On"（开机）、"Power Off"（关机）

**配对：**"Connected"（已连接）、"Disconnected"（已断开）

**ANC：**"ANC On"（降噪开启）、"ANC Off"（降噪关闭）

**低延迟：**"Low Latency On"（低延迟开启）、"Low Latency Off"（低延迟关闭）

**电池状态：**"Battery Full"（电量充足）(100%-80%)
"Battery Medium"（电量中等）(70%-30%)
"Low Battery"（电量不足）(低于20%)

## JP

- 多機能ボタンを3-4秒間長押ししてヘッドフォンの電源を入れます。
- ヘッドフォンは電源を入れると自動的にBluetoothペアリングモードに入ります。
- デバイスのBluetooth設定から「HD4BT」を選択して接続します。

**音声プロンプト**

**電源：**「Power On」（電源オン）、「Power Off」（電源オフ）

**ペアリング：**「Connected」（接続済み）、「Disconnected」（切断済み）

**ANC：**「ANC On」（ANCオン）、「ANC Off」（ANCオフ）

**低遅延：**「Low Latency On」（低遅延オン）、「Low Latency Off」（低遅延オフ）

**バッテリー状態：**「Battery Full」（バッテリー満タン）（100%-80%）「Battery Medium」（バッテリー中程度）（70%-30%）Low Battery」（バッテリー残量少）(20%未満)

## KO

- 다기능 버튼을 3-4초간 길게 눌러 헤드폰 전원을 켭니다.
- 헤드폰은 전원이 켜지면 자동으로 블루투스 페어링 모드로 들어갑니다.
- 기기의 블루투스 설정에서 "HD4BT"를 선택하여 연결합니다.

**음성 안내**

**전원:** "Power On"(전원 켜짐), "Power Off"(전원 꺼짐)

페어링: "Connected"(연결됨), "Disconnected"(연결 해제됨)

**ANC:** "ANC On"(ANC 켜짐), "ANC Off"(ANC 꺼짐)

**저지연:** "Low Latency On"(저지연 켜짐), "Low Latency Off"(저지연 꺼짐)

**배터리 상태:** "Battery Full"(배터리 충분) (100%-80%) "Battery Medium"(배터리 보통) (70%-30%)
"Low Battery"(배터리 부족) (20% 미만)

## TW

- 長按多功能按鈕3–4秒開啟耳機電源。
- 耳機開機後將自動進入藍牙配對模式。
- 在您的設備藍牙設定中選擇「HD4BT」進行連接。

**語音提示**

**電源：**「Power On」（開機）、「Power Off」（關機）

**配對：**「Connected」（已連接）、「Disconnected」（已斷開）

**ANC：**「ANC On」（降噪開啟）、「ANC Off」（降噪關閉）

**低延遲：**「Low Latency On」（低延遲開啟）、「Low Latency Off」（低延遲關閉）

**電池狀態：**「Battery Full」（電量充足）(100%–80%)「Battery Medium」（電量中等）(70%–30%)「Low Battery」（電量不足）(低於20%)

# Additional Controls

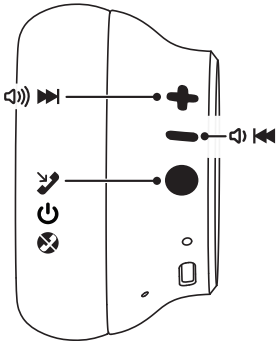

| | EN | ES | DE | FR |
|---|---|---|---|---|
| + | Press once to **increase volume** | Pulsación corta: **incrementar volumen** | Kurzer Tastendruck: **Lautstärke erhöhen** | Appuyez une fois pour **augmenter le volume** |
| | Press and hold for **next track** | Pulsación larga: **pista siguiente** | Langer Tastendruck: **nächster Titel** | Appuyez et maintenez enfoncé pour **passer à la piste suivante** |
| − | Press once to **decrease volume** | Pulsación corta: **reducir volumen** | Kurzer Tastendruck: **Lautstärke reduzieren** | Appuyez une fois pour **diminuer le volume** |
| | Press and hold for **previous track** | Pulsación larga: **pista anterior** | Langer Tastendruck: **vorheriger Titel** | Appuyez et maintenez enfoncé pour **passer à la piste précédente** |
| ● | Press once to **play** or **pause** music, **answer** or **end** a phone call | Pulsación corta: **iniciar** y **parar** reproducción, responder y **colgar** llamada telefónica | Kurzer Tastendruck: **Starten** und Unterbrechen der Wiedergabe, Annehmen bzw. **Auflegen** eines Telefonats | Appuyez une fois pour **lire, mettre en pause, répondre ou mettre fin** à un appel téléphonique |
| | Press and hold for 3-4 seconds to **reject incoming calls** | Pulsación durante 3-4 segundos: **rechazar llamadas entrantes** | Press and hold for 3-4 seconds to **reject incoming calls** | Appuyez et maintenez enfoncé pendant 3 à 4 secondes pour **rejeter les appels entrants** |
| | Press and hold 5-6 seconds to power **OFF** | Mantener pulsado durante 5-6 segundos para **apagar** los auriculares. | Halten Sie die Taste 5-6 Sekunden lang gedrückt, um den Kopfhörer **auszuschalten**. | Appuyez et maintenez le bouton ON/OFF enfoncé pendant 5 à 6 secondes pour **éteindre** le casque |

# Additional Controls

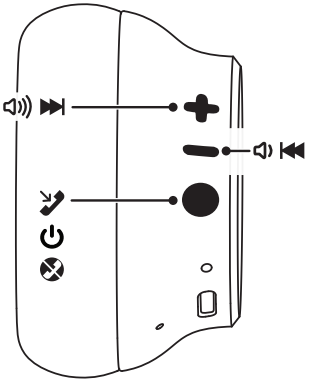

| | NL | IT | PL | SV |
|---|---|---|---|---|
| + | Druk eenmaal om het **volume te verhogen** | Premere brevemente: **Aumento volume** | Krótkie naciśnięcie: **podgłośnienie** | Kort tryck: **volym upp** |
| | Houd ingedrukt voor **het volgende nummer** | Premere a lungo: **Brano successivo** | Długie naciśnięcie: **następny utwór** | Långt tryck: **nästa spår** |
| − | Druk eenmaal om **het volume te verlagen** | Premere brevemente: **diminuzione volume** | Krótkie naciśnięcie: **obniżenie głośności** | Kort tryck: **volym ner** |
| | Houd ingedrukt voor **het vorige nummer** | Premere a lungo: **brano precedente** | Długie naciśnięcie: **poprzedni utwór** | Långt tryck: **föregående spår** |
| ● | Druk eenmaal om een telefoongesprek af te **spelen**, te **pauzeren**, te **beantwoorden** of te **beëindigen** | Premere brevemente: **Avvio** e **pausa** della riproduzione, **ricezione** e **termine** di una chiamata telefonica | Krótkie naciśnięcie: **uruchomienie** i **zatrzymanie** odtwarzania, **odebranie** i **rozłączenie** rozmowy telefonicznej | Kort tryck: **starta** och **pausa** uppspelningen, **svara på** och **avsluta** telefonsamtal |
| | Houd 3-4 seconden ingedrukt **om inkomende oproepen te weigeren** | Premere per 3-4 secondi per **rifiutare le chiamate in arrivo** | Naciśnij przez 3-4 sekundy: **odrzucanie połączeń przychodzących** | Trycka i 3–4 sekunder: **avvisa inkommande samtal** |
| | Indrukken 5–6 seconden lang **zet de hoofdtelefoon uit.** | Premere per 5-6 secondi per **spegnere** le cuffie. | Naciśnięcie przez 5-6 sekund **wyłącza** słuchawki. | Tryck i 5–6 sekunder för att **stänga av** hörlurarna. |

# Additional Controls

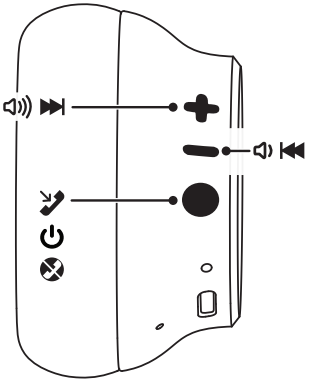

| | CN | JP | KO | CN2 |
|---|---|---|---|---|
| + | 按一次增加音量 | 1回押すと音量アップ | 한 번 누르면 볼륨 증가 | 按一次增加音量 |
| | 长按跳到下一曲 | 長押しで次のトラック | 길게 누르면 다음 트랙 | 長按跳到下一曲 |
| − | 按一次减少音量 | 1回押すと音量ダウン | 한 번 누르면 볼륨 감소 | 按一次減少音量 |
| | 长按跳到上一曲 | 長押しで前のトラック | 길게 누르면 이전 트랙 | 長按跳到上一曲 |
| ● | 按一次播放或暂停音乐，接听或结束通话 | 1回押すと音楽の再生/一時停止、通話の応答/終了 | 한 번 누르면 음악 재생/일시정지, 전화 받기/끊기 | 按一次播放或暫停音樂，接聽或結束通話 長按 |
| | 长按3-4秒拒绝来电 | 3-4秒長押しで着信を拒否 | 3-4초 길게 누르면 수신 전화 거부 | 3–4秒拒絕來電 長按 |
| | 长按5-6秒关机 | 5-6秒長押しで電源オフ | 5-6초 길게 누르면 전원 끄기 | 5–6秒關機 |

# Active Noise Cancelling (ANC) and Low Latency

**EN**

Use the Multi-Function button to cycle between Noise Control modes or the Low Latency feature:

- **Double-press** to cycle Noise Cancelling On and Off
- **Triple-press** the button to enable/disable the Low Latency Mode

**NOISE CONTROL MODES:**

**ANC ON** blocks out external sounds

**ANC OFF** turns off noise cancellation

**LOW LATENCY** provides real-time audio sync while gaming or watching video

**ES**

Con el botón multifunción puede conmutar entre los modos de cancelación de ruido y la función de baja latencia (retraso):

- **Doble pulsación** para encender y apagar la cancelación de ruido
- **Triple pulsación** para encender y apagar el modo de baja latencia

**MODOS DE CANCELACIÓN DE RUIDO:**

**ANC ENCENDIDO:** cancela el ruido exterior

**ANC APAGADO:** apaga la función de cancelación

**BAJA LATENCIA:** proporciona sincronización de sonido en tiempo real mientras juega o ve vídeos

**DE**

Über eine Multifunktionstaste können Sie zwischen den Modi Geräuschunterdrückung und geringe Latenz (Verzögerung) wechseln:

- **Doppelter Tastendruck** schaltet die Geräuschunterdrückung ein und aus
- **Dreifacher Tastendruck** aktiviert und deaktiviert den Modus für niedrige Latenzzeiten

**GERÄUSCHUNTERDRÜCKUNG-SMODI:**

**ANC AN:** unterdrückt externe Geräusche

**ANC AUS:** deaktiviert die Geräuschunterdrückung

**NIEDRIGE LATENZ:** ermöglicht Echtzeit-Audio für die Synchronisation beim Spielen oder Ansehen von Videos

**FR**

Utilisez le bouton ON/OFF multifonction pour basculer entre les modes de réduction active du bruit et le mode de réduction du temps de latence :

- **Appuyez deux fois** pour activer et désactiver la fonction de réduction du bruit
- **Appuyez trois fois** sur le bouton pour activer/désactiver le mode Faible latence

**MODES DE RÉDUCTION DU BRUIT**

**ANC ON** bloque les sons extérieurs

**ANC OFF** désactive la réduction active du bruit et la transparence

**LOW LATENCY** assure la synchronisation audio en temps réel pendant que vous jouez ou regardez des vidéos

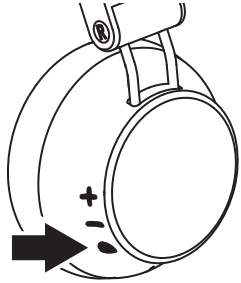

**CN**

使用多功能按钮在降噪控制模式或低延迟功能之间切换：

- 双击在降噪开启和关闭间切换
- 三击按钮启用/禁用低延迟模式

**降噪控制模式：**

**ANC开启** 阻挡外部声音

**ANC关闭** 关闭降噪功能

**低延迟** 在游戏或观看视频时提供实时音频同步

**JP**

多機能ボタンを使用してノイズコントロールモードまたは低遅延機能を切り替えます：

- ダブルプレスでノイズキャンセリングのオン/オフを切り替え
- 3回押すと低遅延モードを有効/無効にします

**ノイズコントロールモード：**

**ANCオン** 外部音をブロック

**ANCオフ** ノイズキャンセリングをオフ

**低遅延** ゲームや動画視聴時にリアルタイムオーディオ同期を提供

**KO**

다기능 버튼을 사용하여 노이즈 제어 모드 또는 저지연 기능을 전환합니다:

- 두 번 누르면 노이즈 캔슬링 켜짐/꺼짐 전환
- 세 번 누르면 저지연 모드 활성화/비활성화

**노이즈 제어 모드:**

**ANC 켜짐** 외부 소음 차단

**ANC 꺼짐** 노이즈 캔슬링 끄기

**저지연** 게임이나 동영상 시청 시 실시간 오디오 동기화 제공

**TW**

使用多功能按鈕在降噪控制模式或低延遲功能之間切換：

- 雙擊在降噪開啟和關閉間切換
- 三按按鈕啟用/停用低延遲模式

**降噪控制模式：**

**ANC開啟** 阻擋外部聲音

**ANC關閉** 關閉降噪功能

**低延遲** 在遊戲或觀看影片時提供即時音訊同步

**NL**

Met de multifunctionele knop kunt u schakelen tussen de modi van ruisonderdrukking en de functie van lage latentie:

- **Tweemaal indrukken** zet de ruisonderdrukking aan en uit
- **Driemaal indrukken** zet de modus van lage latentie aan en uit

**MODI VOOR RUISONDERDRUKKING:**

**ANC AAN** blokkeert externe geluiden

**ANC UIT** zet de ruisonderdrukking of de transparantie uit

**LAGE LATENTIE** biedt realtime audiosynchronisatie tijdens het gamen of het bekijken van een video

**IT**

È possibile passare dalla modalità di soppressione del disturbo a quella a bassa latenza (ritardo) con il pulsante multifunzione:

- **Premere due** volte per attivare e disattivare la soppressione del disturbo.
- **Premere tre** volte per attivare e disattivare la modalità a bassa latenza

**MODALITÀ DI SOPPRESSIONE DEL DISTURBO:**

**ANC attivato:** Sopprime i disturbi esterni

**ANC disattivato:** disabilita la funzione di soppressione del disturbo o la trasparency

**BASSA LATENZA:** riproduce l'audio in tempo reale per la sincronizzazione durante i giochi o la visione di video

**PL**

Przyciskiem wielofunkcyjnym można przełączać się między trybami redukcji szumów a funkcją niskiej latencji (opóźnienia):

- **Dwukrotne naciśnięcie** włącza i wyłącza redukcję szumów
- **Trzykrotne naciśnięcie włącza** i wyłącza tryb niskiej latencji

**TRYBY REDUKCJI SZUMÓW**:

**ANC WŁĄCZONA.**: tłumi dźwięki zewnętrzne

**ANC WYŁĄCZONA:** wyłącza funkcję redukcji szumów lub przepuszczalności

**NISKA LATENCJA:** zapewnia dźwięk w czasie rzeczywistym do synchronizacji podczas grania w gry lub oglądania filmów

**SV**

Använd flerfunktionsknappen för att växla mellan brusreduceringslägen och låglatensfunktionen (försening):

- **Ett dubbeltryck** slår på och stänger av brusreduceringen
- **Ett trippeltryck** slår på och stänger av låglatensläget

**BRUSREDUCERINGSLÄGEN:**

**ANC PÅ:** motverkar externa ljud

**ANC AV:** stänger av brusreduceringen och transparensen

**LÅG LATENS:** synkroniserar ljudet i realtid när du spelar eller tittar på video

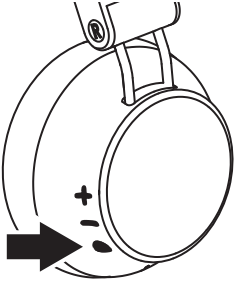

# Multi-point Connection

## maximum 2 devices

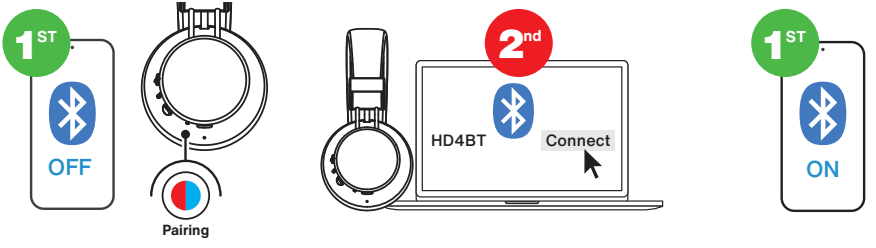


**EN**

1. Once the **FIRST** device is connected, turn off Bluetooth connection in the device settings. The headphones will automatically enter Bluetooth Pairing mode.
2. Then, enter your **SECOND** device Bluetooth settings and connect to headphones.
3. Enter your **FIRST** device settings. Turn on Bluetooth and reconnect to your headphone.

**ES**

1. Una vez conectado el **primer** dispositivo, desactive la conexión Bluetooth en los ajustes del dispositivo. Los auriculares entrarán automáticamente en el modo de emparejamiento Bluetooth.
2. A continuación, acceda a los ajustes Bluetooth de su **segundo** dispositivo y conéctelo a los auriculares.
3. Seguidamente, acceda a los ajustes de su **primer** dispositivo. Active el Bluetooth y vuelva a conectarlo a sus auriculares.

**DE**

1. Schließen Sie den Kopfhörer an das **erste Gerät** an und deaktivieren Sie dann Bluetooth in den Geräteeinstellungen. Der Kopfhörer wechselt automatisch in den Bluetooth-Kopplungsmodus.
2. Öffnen Sie die Bluetooth-Einstellungen des **zweiten Geräts** und verbinden Sie den Kopfhörer mit diesem.
3. Öffnen Sie die Einstellungen des **ersten Geräts**, schalten Sie Bluetooth ein und verbinden Sie den Kopfhörer erneut mit dem Gerät.

**FR**

1. Une fois le **PREMIER** appareil connecté, désactivez la connexion Bluetooth dans les paramètres de l'appareil. Le casque entrera automatiquement en mode d'appairage Bluetooth.
2. Accédez ensuite aux paramètres Bluetooth de votre **DEUXIÈME** appareil et connectez-vous au casque.
3. Accédez aux paramètres de votre **PREMIER** appareil. Activez le Bluetooth et reconnectez-vous à votre casque.

**NL**

1. Sluit de hoofdtelefoon aan op het **eerste** apparaat en zet in zijn instellingen de Bluetooth-verbinding uit. De hoofdtelefoon gaat automatisch naar de Bluetooth-koppelingsmodus.
2. Open vervolgens de Bluetooth-instellingen van uw **tweede** apparaat en sluit daarop de hoofdtelefoon aan.
3. Open de instellingen van uw **eerste** apparaat, zet de Bluetooth aan en maak opnieuw verbinding met uw hoofdtelefoon.

**IT**

1. Collegare le cuffie al **primo** dispositivo, quindi disattivare la connessione Bluetooth nelle impostazioni. Le cuffie entreranno automaticamente in modalità di associazione Bluetooth.
2. Aprire le impostazioni Bluetooth **dell'altro** dispositivo e associare le cuffie.
3. Aprire le impostazioni del **primo** dispositivo, attivare il Bluetooth e riconnettere le cuffie.

## PL

1. Należy podłączyć słuchawki do **pierwszego** urządzenia, a następnie wyłączyć Bluetooth w jego ustawieniach. Słuchawki automatycznie przełączą się w tryb parowania Bluetooth.
2. Należy otworzyć ustawienia Bluetooth **drugiego** urządzenia i podłączyć do niego słuchawki.
3. Należy otworzyć ustawienia **pierwszego** urządzenia, włączyć Bluetooth, a następnie ponownie podłączyć z nim słuchawki.

## SV

1. Anslut hörlurarna till den **första** enheten och stäng sedan av Bluetooth-anslutningen i enhetens inställningar. Hörlurarna går automatiskt in i Bluetooth-parkopplingsläget.
2. Öppna den **andra** enhetens Bluetooth-inställningar och anslut hörlurarna till den.
3. Gå in på den **första** enhetens inställningar, slå på Bluetooth och anslut hörlurarna till den igen.

## CN

1. 第一台设备连接后，在设备设置中关闭蓝牙连接。耳机将自动进入蓝牙配对模式。
2. 然后，进入第二台设备的蓝牙设置并连接到耳机。
3. 进入第一台设备设置。打开蓝牙并重新连接到您的耳机。

## JP

1. 最初のデバイスが接続されたら、デバイス設定でBluetooth接続をオフにします。ヘッドフォンは自動的にBluetoothペアリングモードに入ります。
2. 次に、2番目のデバイスのBluetooth設定に入り、ヘッドフォンに接続します。
3. 最初のデバイスの設定に入ります。Bluetoothをオンにして、ヘッドフォンに再接続します。

## KO

1. 첫 번째 기기가 연결되면 기기 설정에서 블루투스 연결을 끕니다. 헤드폰이 자동으로 블루투스 페어링 모드로 들어갑니다.
2. 그런 다음 두 번째 기기의 블루투스 설정에 들어가서 헤드폰에 연결합니다.
3. 첫 번째 기기 설정에 들어갑니다. 블루투스를 켜고 헤드폰에 다시 연결합니다.

## TW

1. 第一台設備連接後，在設備設定中關閉藍牙連接。耳機將自動進入藍牙配對模式。
2. 然後，進入第二台設備的藍牙設定並連接到耳機。
3. 進入第一台設備設定。打開藍牙並重新連接到您的耳機。

# Charging

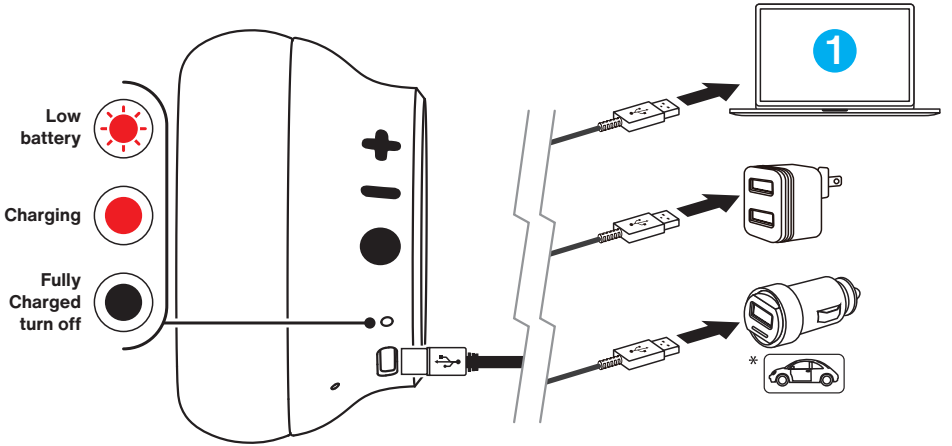


**EN**

Connect to computer or USB 5V 1A (or less) output device

**ES**

Conecte los auriculares a un ordenador u otro dispositivo con puerto USB de 5V, 1A (o menos).

**DE**

Schließen Sie das Gerät an einen Computer oder ein anderes Gerät mit einem 5V, 1A (oder weniger) USB-Anschluss an.

**FR**

Connectez le casque à un ordinateur ou à un port USB 5 v 1A (ou moins).

**NL**

Sluit aan op een computer of een ander apparaat met USB 5v 1A (of minder).

**IT**

Consente il collegamento a un computer o a un altro dispositivo con una porta USB da 5 V, 1 A (o minore).

**PL**

Należy podłączyć do komputera lub innego urządzenia z portem USB 5 V, 1 A (lub mniej).

**SV**

Anslut till en dator eller en annan enhet med en USB-port, 5V, 1A (eller mindre).

**CN**

连接到电脑或USB 5V 1A（或更低）输出设备

**JP**

コンピューターまたはUSB 5V 1A（またはそれ以下）出力デバイスに接続

**KO**

컴퓨터 또는 USB 5V 1A (또는 그 이하) 출력 기기에 연결

**TW**

連接到電腦或USB 5V 1A（或更低）輸出設備

# Factory Reset

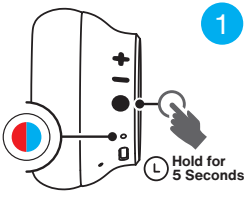


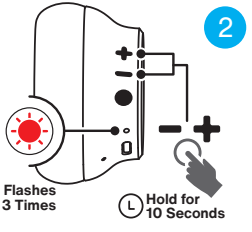


**EN**

To reset your headphones and unpair the Bluetooth connection from all linked devices, follow the directions below. Please make sure you forget "HD4BT" from your device's Bluetooth Settings before resetting.

1. When Power is off, press and hold the power button for 5 seconds until the light flashes blue and red
2. Keep holding +/- buttons simultaneously for 10 seconds until you see the red light flashing 3 times. Headphone power OFF automatically

**ES**

Para restablecer los valores de fábrica de sus auriculares y desvincular el emparejamiento Bluetooth de todos los dispositivos vinculados, siga las instrucciones que se indican a continuación. Asegúrese de suprimir "HD4BT" de la configuración de Bluetooth de su dispositivo antes de restablecer los valores de fábrica.

1. Con el dispositivo apagado, mantenga pulsado el botón multifunción durante 5 segundos hasta que la luz parpadee de color azul y rojo.
2. Mantenga pulsados los botones + y - simultáneamente durante 10 segundos hasta que la luz roja parpadee 3 veces. Los auriculares se apagan automáticamente.

**DE**

Gehen Sie wie folgt vor, um Ihren Kopfhörer zurückzusetzen und die Kopplung mit allen Geräten aufzuheben. Löschen Sie vor dem Zurücksetzen „HD4BT" in den Bluetooth-Einstellungen des Geräts.

1. im ausgeschalteten Zustand die Multifunktionstaste 5 Sekunden lang drücken, bis die LED rot und blau zu blinken beginnt.
2. Halten Sie die Tasten + und - gleichzeitig für 10 Sekunden gedrückt, bis die LED dreimal rot blinkt. Der Kopfhörer schaltet sich automatisch aus.

**FR**

Pour réinitialiser votre casque et supprimer la connexion Bluetooth de tous les appareils liés, suivez les instructions ci-dessous. Assurez-vous « d'oublier » HD4BT dans les paramètres Bluetooth de vos appareils avant réinitialisation.

1. Lorsque l'appareil est éteint, appuyez sur le bouton ON/OFF multifonction et maintenez-le enfoncé pendant 5 secondes jusqu'à ce que la LED clignote bleu/rouge.
2. Maintenez simultanément les boutons +/- enfoncés pendant 10 secondes jusqu'à ce que la LED rouge clignote 3 fois. Le casque s'éteint automatiquement.

**NL**

Om uw hoofdtelefoon te resetten en de Bluetooth-verbinding van alle gekoppelde apparaten te ontkoppelen, volgt u de onderstaande instructies. Voor het resetten dient u de post "HD4BT" in de Bluetooth-instellingen van uw apparaat te wissen.

1. In de staat uit  druk in en houdt de aan/uit-knop 5 seconden ingedrukt totdat het lampje blauw en rood gaat knipperen
2. Houd de +/- knoppen tegelijkertijd 10 seconden ingedrukt totdat u het rode lampje 3 keer ziet knipperen. De hoofdtelefoon schakelt automatisch uit.

**IT**

Per ripristinare e annullare l'associazione delle cuffie a tutti i dispositivi, procedere come segue. Prima di eseguire il ripristino, eliminare "HD4BT" nelle impostazioni Bluetooth del dispositivo.

1. In stato di spegnimento, premere il pulsante multifunzione per 5 secondi finché il LED non inizia a lampeggiare in rosso e blu.
2. Tenete premuti contemporaneamente i pulsanti + e - per 10 secondi finché il LED non lampeggerà in rosso tre volte. Le cuffie si spengono automaticamente.

**PL**

Aby przywrócić słuchawki i anulować parowanie ze wszystkimi urządzeniami, należy wykonać poniższe czynności. Przed przywróceniem należy usunąć "HD4BT" z urządzenia w ustawieniach Bluetooth.

1. W stanie wyłączonym należy nacisnąć przycisk wielofunkcyjny przez 5 sekund, aż dioda LED zacznie migać na czerwono i niebiesko.
2. Należy nacisnąć i przytrzymać jednocześnie przyciski + i - przez 10 sekund, aż dioda LED zamiga trzy razy na czerwono. Słuchawki wyłączą się automatycznie.

**SV**

Följ anvisningarna nedan om du vill återställa hörlurarna och ta bort parkopplingen med samtliga enheter. Ta bort "HD4BT" från listan i Bluetooth-inställningarna innan du återställer hörlurarna.

1. Tryck på flerfunktionsknappen i 5 sekunder när hörlurarna är avstängda, tills LED-indikatorn börjar blinka rött och blått.
2. Håll knapparna + och – samtidigt tryckta i 10 sekunder, tills LED-indikatorn blinkar rött tre gånger. Hörlurarna stängs av automatiskt.

**CN**

要重置您的耳机并解除与所有配对设备的蓝牙连接，请按照以下步骤操作。重置前请确保从您设备的蓝牙设置中删除"HD4BT"。

1. 在关机状态下，长按电源键5秒直至指示灯闪烁蓝色和红色
2. 继续同时长按+/-按钮10秒直至看到红色指示灯闪烁3次。耳机将自动关机

**JP**

ヘッドフォンをリセットし、すべてのリンクされたデバイスからBluetooth接続のペアリングを解除するには、以下の手順に従ってください。リセットする前に、デバイスのBluetooth設定から「HD4BT」を削除してください。

1. 電源がオフの状態で、ライトが青と赤に点滅するまで電源ボタンを5秒間長押しします
2. 赤いライトが3回点滅するまで+/-ボタンを同時に10秒間長押しし続けます。ヘッドフォンは自動的に電源がオフになります

**KO**

헤드폰을 초기화하고 모든 연결된 기기에서 블루투스 연결 페어링을 해제하려면 아래 지침을 따르십시오. 초기화하기 전에 기기의 블루투스 설정에서 "HD4BT"를 삭제했는지 확인하십시오.

1. 전원이 꺼진 상태에서 표시등이 파란색과 빨간색으로 깜박일 때까지 전원 버튼을 5초간 길게 누릅니다
2. 빨간색 표시등이 3번 깜박일 때까지 +/- 버튼을 동시에 10초간 계속 길게 누릅니다. 헤드폰 전원이 자동으로 꺼집니다.

**TW**

要重置您的耳機並解除與所有配對設備的藍牙連接，請按照以下步驟操作。重置前請確保從您設備的藍牙設定中刪除「HD4BT」。

1. 在關機狀態下，長按電源鍵5秒直至指示燈閃爍藍色和紅色
2. 繼續同時長按+/–按鈕10秒直至看到紅色指示燈閃爍3次。耳機將自動關機.

## FCC INFORMATION:

This device complies with Part 15 of the FCC Rules. Operation is subject to the following two conditions:

1. this device may not cause harmful interference; and
2. this device must accept any interference received, including interference that may cause undesired operation.

Do not expose the product to extremely low or high temperatures (below 0°C or above 45°C)

Technical requirements of the power supply unit used with the device:

Input: 5V - 1A

## Responsible Party

**Company Name:** PreSonus Audio Electronics

**Address:** 18011 Grand Bay Court, Baton Rouge, LA 70809 USA

**Please read the PreSonus Health and Safety Guide (included in the box) for a complete list of warnings.**

**Lea la Guía de salud y seguridad para obtener una lista completa de advertencias.**

**Lesen Sie die vollständige Liste der Warnhinweise im beigefügten Gesundheits- und Sicherheitsleitfaden.**

**Veuillez lire les consignes de santé et de sécurité PreSonus (incluses dans la boîte) pour prendre connaissance de la liste complète des avertissements.**

**Lees de complete lijst door van waarschuwingen betreffende de veiligheid en gezondheidsbescherming door (meegeleverd in het pakket).**

**Leggere l'elenco completo delle avvertenze nella guida allegata per la salute e la sicurezza.**

**Należy zapoznać się z przewodnikiem w zakresie zdrowia i bezpieczeństwa (częścią opakowania), zawierającym pełną listą ostrzeżeń.**

**Läs den fullständiga listan över varningar i den bifogade hälso- och säkerhetsguiden.**

**请阅读PreSonus健康和安全指南（包装内附）以获取完整的警告列表。**

**警告の完全なリストについては、PreSonus健康・安全ガイド（箱に同梱）をお読みください。**

**전체 경고 목록은 PreSonus 건강 및 안전 가이드(박스에 포함)를 읽어보십시오.**

**請閱讀PreSonus健康和安全指南（包裝內附）以獲取完整的警告清單。**

For information about our other audio products, go to **PreSonus.com**

Si desea obtener más información sobre nuestros otros productos de sonido, visite **PreSonus.com**.

Informationen über weitere Audioprodukte finden Sie unter **PreSonus.com**.

Rendez-vous sur **PreSonus.com** pour plus d'informations sur nos autres produits audio.

Ga voor informatie over onze andere audioproducten naar **PreSonus.com**

Per informazioni su altri prodotti audio, visitare il sito Web **PreSonus.com**.

Więcej informacji na temat innych produktów audio można znaleźć na stronie **PreSonus.com.**

Information om fler audioprodukter hittar du på sajten **PreSonus.com**.

有关我们其他音频产品的信息，请访问 **PreSonus.com**

その他のオーディオ製品については、**PreSonus.com**をご覧ください

기타 오디오 제품에 대한 정보는 **PreSonus.com**을 참조하십시오

有關我們其他音訊產品的資訊，請造訪PreSonus.com

© 2026 PreSonus Audio Electronics, Inc. All Rights Reserved. PreSonus and the Wave Logo are registered trademarks of PreSonus Audio Electronics, Inc.. Bluetooth is a registered trademark of Bluetooth SIG.. **Part# 70-52000373-D**