Fender®

HAMMERTONE®

BOOST

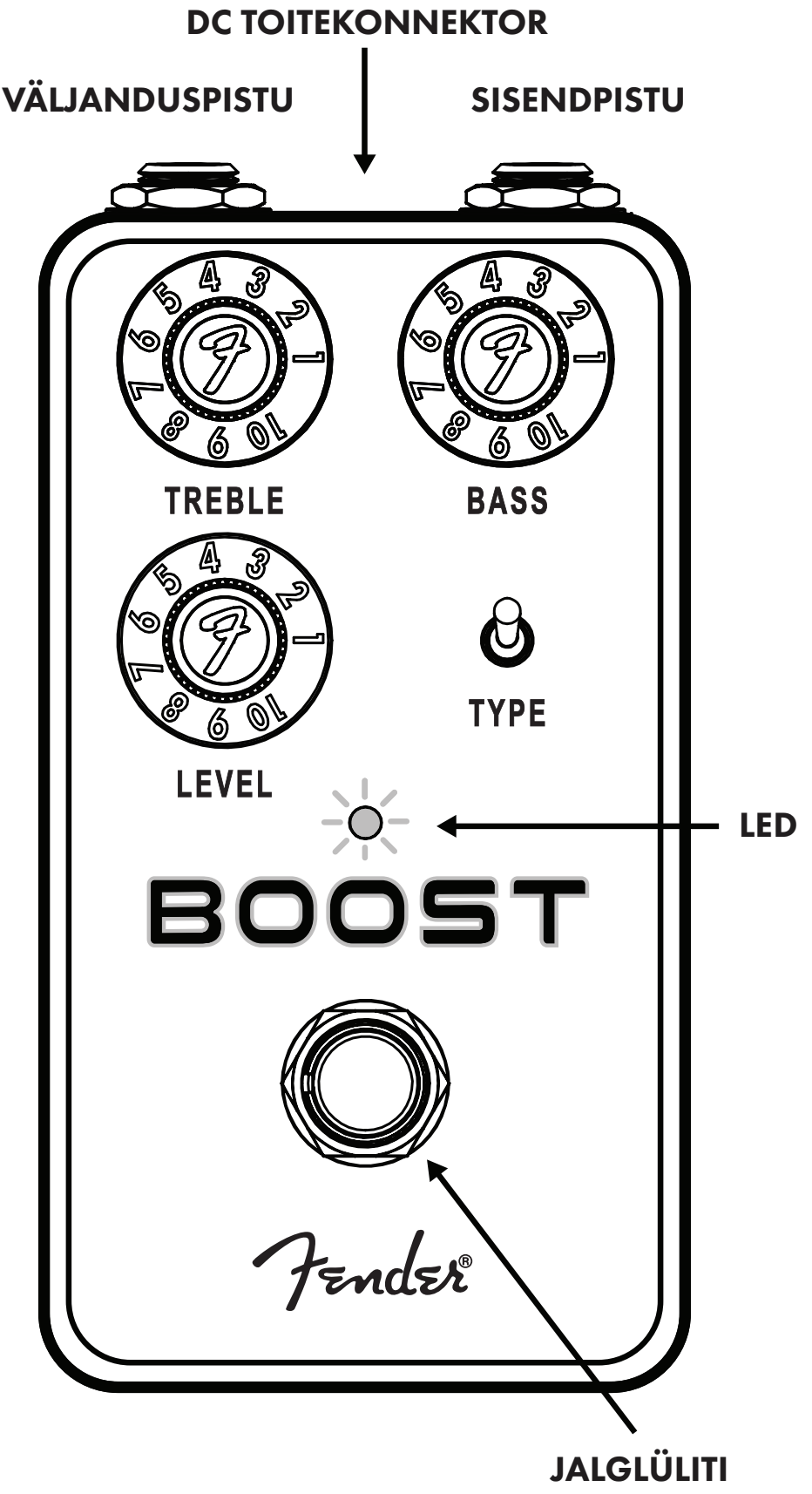

9V AKU KRUVI JUURDE TAGAOSAL

HAMMERTONE BOOST

Hammertone Boost viib teie signaali uuele tasemele kahe erineva võimendusastmega ühes korpuses ja kuni 20 dB helitugevuse võimendusega.

Valige laitmatu ja puhta operatiivvõimendi võimendusahela vahel, et suurendada helitugevust ilma toonivärvi sissetoomata, või JFET-põhise vooluringi vahel, et rikastada oma heli vintage-kassettmagnetofonide eelvõimenditele omase harmooniliselt rikkaliku kompressiooniga. Kõrgete ja basside regulaatorite keskmiste haakide abil saate hõlpsalt saavutada täiesti tasase võimenduse või reguleerida iga nuppu, et sagedusi vastavalt oma soovile võimendada või vähendada.

VÄLJUNDPESA
Madala takistusega väljund ühendub võimendi või signaaliahela järgmise pedaaliga.

SISENDPESA
Suure takistusega sisend elektrikitarri, bassi, helipüüdjatega akustiliste kitarride, klahvpillide ja muude instrumentide jaoks.

ALALLISVOOLU TOITEPESA
Ühendage siia alalisvooluadapter. Standardne kesk-negatiivne pesa kasutamiseks sobivate toiteallikatega. Aktsepteerib 9V-18VDC. Kõrgem pinge annab 6dB täiendavat pearuumi.

KÕRGETE HELIDE JUHTNUPP
Keskmine sälk tähistab tasast ekvalaiserit. Kõrgete helide võimendamiseks keerake päripäeva ja kõrgete helide vähendamiseks vastupäeva.

BASSI JUHTNUPP
Keskmine sälk tähistab tasast ekvalaiserit. Bassihelide võimendamiseks keerake päripäeva ja bassihelide vähendamiseks vastupäeva.

TASE JUHTNUPP
Reguleerib väljundsignaali helitugevust. Minimaalne võimendus ühtsuse osas. Annab kuni 20 dB võimendust.

TÜÜBI LÜLITI
Valib kahe võimendusahela vahel. ALLA-asend valib JFET-põhise vooluringi, mis võimendab signaali harmooniliselt rikkaliku kompressiooniga taseme üleskeeramisel; ÜLES-asend valib operatsioonvõimendi vooluringi, mis on loodud võimsaks ja puhtaks võimenduseks võimalikult väikese toonilise värvinguga.

MÖÖDAVIIGU JALGLÜLITI/LED

Jalglüliti lülitab efekti sisse ja välja relee abil, kasutades tõelist möödaviiku. LED põleb, kui efekt on sisse lülitatud.

PATAREISAHT (TAGA)

Kruviga ligipääsetavas sahtlis on 9 V patarei.

PATAREISAHT

Eemaldage kaas lameda kruvikeerajaga.

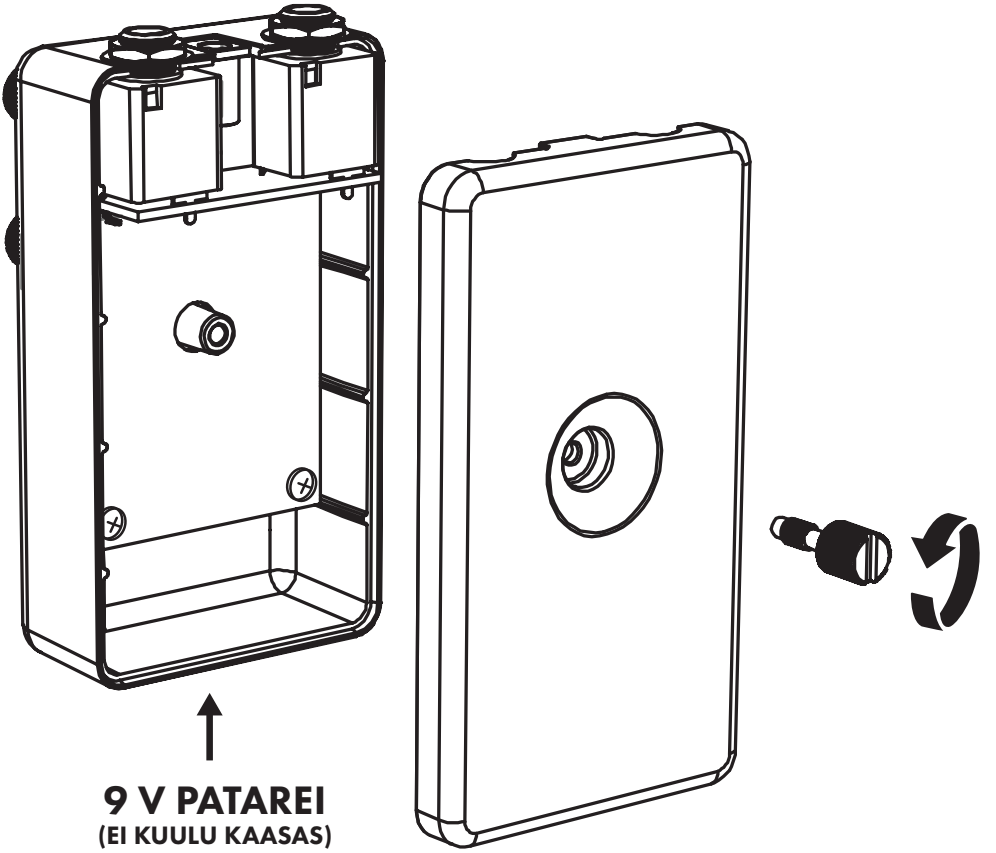

TOODE
FENDER MUSICAL INSTRUMENTS CORPORATION
311 CESSNA CIRCLE
CORONA, CALIFORNIA 92878 USA

Fender® ja Hammertone® on FMIC registreeritud kaubamärgid.

Autoriõigus © 2025 FMIC. Kõik õigused kaitstud.

PN 70-82000396 REV A

OLULISED OHUTUSJUHISED

- HOIATUS. Kahjustuste, tulekahju või elektrilöögiohu vältimiseks ärge jätke seadet ega selle vahelduvvooluallikat vihma või niiskuse katte.
- Ärge muutke ühendatud toiteadapteri vahelduvvoolu pistikut.
- Ärge tilgutage ega pritsige seadmele vedelikke.
- Sees pole kasutaja poolt hooldatavaid osi, tehke hooldust ainult kvalifitseeritud personal.
- HOIATUS: Seadet tohib hendada ainult ohutusagentuuri sertifitseeritud, reguleeritud toiteallikaga (adapteriga), mis on heaks kiidetud kasutamiseks ja vastab kehtivatele kohalikele ja riiklikele ohutusnõuetele.
- Enne seadme valispinna puhastamist eemaldage vahelduvvooluadapter vooluvorgust. Kasutage puhastamiseks ainult niisket lappi ja seejärel oodake, kuni seade on täielikult kuivanud, enne kui ühendate selle uesti vooluvorku.
- Võimendid ja kõlarisüsteemid ning korvaklapid/kõrvaklapid (kui on varustuses) on võimelised tekitama väga kõrge heliõhutaseme, mis vib põhjustada ajutisi või püsivaid kuulmiskahjustusi. Olge kasutamise ajal helitugevuse määramisel ja reguleerimisel ettevaatlik.

LISAKEELED

Käsiraamat on saadaval muudes keeltes aadressil
www.fender.com/support

SPETSIFIKATSIOONID

IMEDANTSID	Sisend: 1Mÿ Väljund: 470ÿ
TOITEALLIKAS	85mA min @ 9V-18VDC reguleeritud adapter + —◎— - 5,5 x 2,1 mm silindripistik (ei kuulu komplekti)
VÕIMSUSNÕUDED	9V-18VDC
MÕÕTMED	2,44 x 4,4 x 2,2 tolli (62 mm x 111,8 mm x 55,9 mm)
KAAL	0,50 naela (0,23 kg)

Toote spetsifikatsioone võidakse ette teatamata muuta

© FENDER MUSICAL INSTRUMENTS 2025

产品中有害物质的名称及含量

部件名称	有害物质					
	铅 (Pb)	汞 (Hg)	镉 (Cd)	六价铬 (Cr(VI))	多溴联苯 (PBB)	多溴二苯醚 (PBDE)
箱体	O	O	O	O	O	O
喇叭单元*	O	O	O	O	O	O
电子部分	X	O	X	O	O	O
接线端子	X	O	O	O	O	O
电线	X	O	O	O	O	O
附件	O	O	O	O	O	O

本表格依据 SJ/T 11364 的规定编制。
O： 表示该有毒有害物质在该部件所有均质材料中的含量均在 GB/T 26572 规定的限量要求以下。
X： 表示该有毒有害物质至少在该部件的某一均质材料中的含量超出 GB/T 26572 规定的限量要求。
注： 含有有害物质的部件由于全球技术发展水平限制而无法实现有害物质的替代。

*产品含有喇叭单元时有效。