Fender®

HAMMERTONE®

BOOST

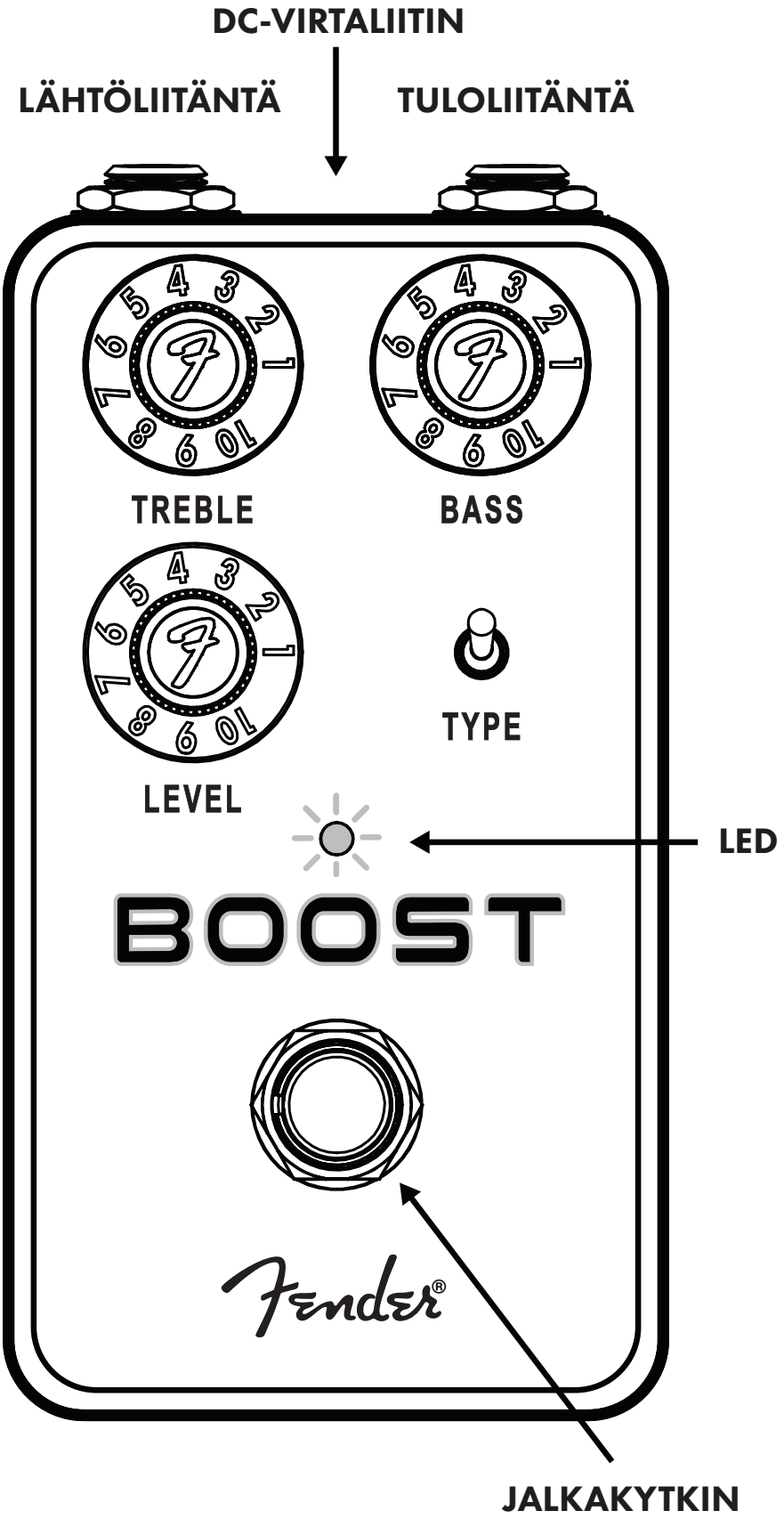

9V AKUN RUUVIN PÄÄSY TAKAAN

HAMMERTONE BOOST

Hammertone Boost vie signaalisi uusiin tasoihin kahdella erilaisella boost-asetuksella yhdessä kotelossa ja jopa 20 dB:n äänenvoimakkuuden boost-toiminnolla.

Valitse puhdas operaatiovahvistimen boost-piiri lisätäksesi äänenvoimakkuutta ilman sointiväriä tai JFET-pohjainen piiri, joka lihottaa soundiasi vintage-nauhureiden esivahvistimille ominaisella harmonisesti rikkaalla kompressiolla. Saat helposti täysin tasaisen boostin diskantti- ja bassosäätimien keskiasetuksilla tai säädä kutakin nuppia taajuuksien korostamiseksi tai leikkaamiseksi haluamallasi tavalla.

LÄHTÖLIITÄNTÄ
Matalan impedanssin lähtö liitetään vahvistimeen tai signaaliketjun seuraavaan pedaaliin.

TULOLIITÄNTÄ
Korkean impedanssin tulo sähkökitaroille, bassoille, akustisille kitaroille mikrofonijärjestelmillä, koskettimille ja muille instrumenteille.

TASAVIRTALIITIN
Liitä tasavirtasovitin tähän. Vakiokokoinen keski-negatiivinen liitin käytettäväksi sopivien virtalähteiden kanssa. Hyväksyy 9V-18VDC. Korkeampi jännite antaa 6 dB lisää headroomia.

DISKANTIN SÄÄTÖNUPPI
Keskimmäinen lukitus merkitsee tasaista taajuuskorjainta. Käännä myötäpäivään vahvistaaksesi diskanttiaajuuksia ja vastapäivään vähentääksesi diskanttiaajuuksia.

BASSON SÄÄTÖNUPPI
Keskimmäinen lukitus merkitsee tasaista taajuuskorjainta. Käännä myötäpäivään vahvistaaksesi bassotaajuuksia ja vastapäivään vähentääksesi bassotaajuuksia.

TASON SÄÄTÖNUPPI
Säätää lähtösignaalin äänenvoimakkuutta. Unity-vahvistus minimissä. Tarjoaa jopa 20 dB:n korostuksen.

TYYPIN VALINTA

Valitsee kahden korostuspiirin välillä. ALAS-asento valitsee JFET-pohjaisen piirin, joka lihottaa signaalia harmonisesti rikkaalla kompressiolla tason noustessa; YLÖS-asento valitsee operaatiovahvistinpiirin, joka on suunniteltu tehokkaaseen puhtaaseen korostukseen mahdollisimman vähäisellä sävyn värittymisellä.

OHITUKSEN JALKAKYTKIN/LED

Jalkakytkin kytkee efektin päälle ja pois päältä releen todellisen ohituksen avulla. LED palaa, kun efekti on päällä.

PARISTOLOKERO (TAKANA)

Ruuvikiinnitteinen lokero sisältää 9 V:n pariston.

PARISTOLOKERO

Poista kansi litteäpäisellä ruuvimeisselillä.

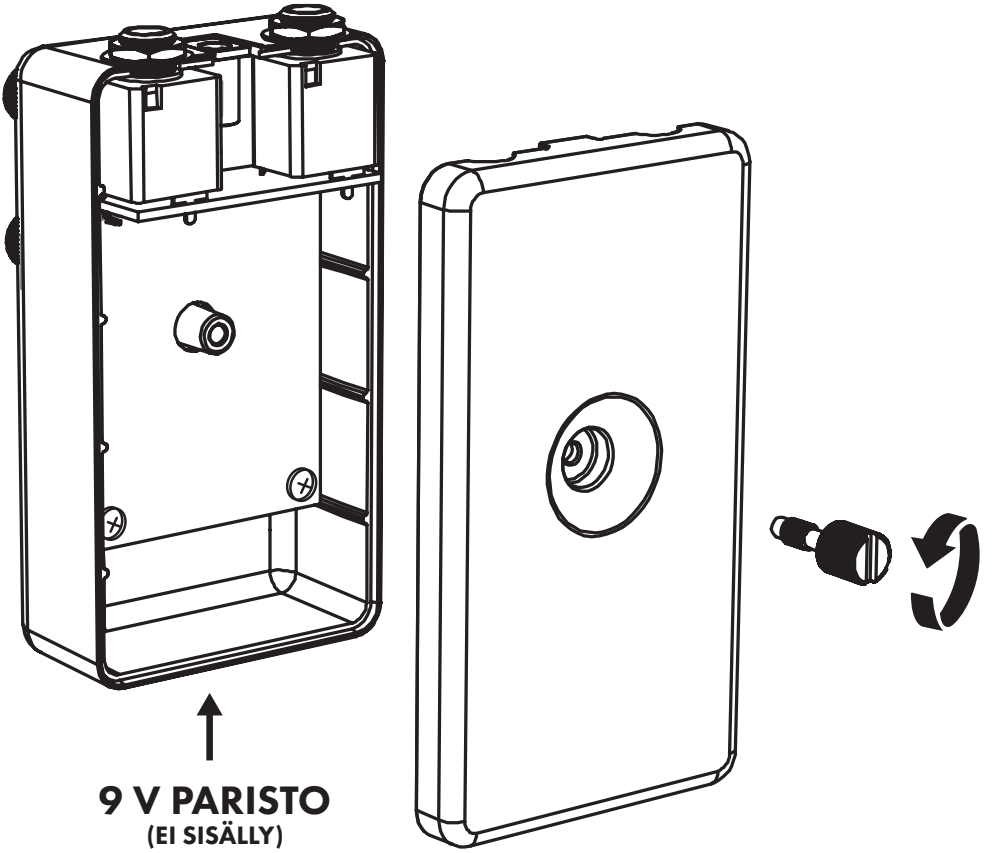

TUOTE

FENDER MUSICAL INSTRUMENTS OYJ

311 CESSNA CIRCLE

CORONA, KALIFORNIA 92878 Yhdysvallat

Fender® ja Hammertone® ovat FMIC:n rekisteröityjä tavaramerkkejä.

Tekijänoikeus © 2025 FMIC. Kaikki oikeudet pidätetään.

PN 70-82000397 REV A

TÄRKEITÄ TURVALLISUUSOHJEITA

- VAROITUS: Älä altista laitetta tai sen vaihtovirtaa sateelle tai kosteudelle vaurioiden, tulipalon tai sähköiskun vaaran välttämiseksi.
- Älä muuta liitetyn verkkolaitteen AC-pistoketta.
- Älä tiputa tai roiskuta nesteitä laitteen päälle.
- Sisällä ei ole käyttäjän huollettavia osia. Huollon saa suorittaa vain ammattitaitoinen henkilökunta.
- VAROITUS: Yksikkö saa liittää vain turvallisuusviranomaisen sertifioituun, säänneltyyn virtalähteeseen (sovittimeen), joka on hyväksytty käytettäväksi ja joka on sovellettavien paikallisten ja kansallisten turvallisuusvaatimusten mukainen.
- Irrota verkkolaite ennen kuin puhdistat laitteen ulkopuolelta. Käytä puhdistukseen vain koste aaliinaa ja odota, kunnes laite on täysin kuiva, ennen kuin kytket sen takaisin virtalähteeseen.
- Vahvistimet ja kaiutinjärjestelmät sekä korvat/kuulokkeet (jos varusteena) pystyvät tuottamaan erittäin korkeita äänenpainetasoja, jotka voivat aiheuttaa tilapäisiä tai pysyviä kuulovaurioita. Ole varovainen, kun asetat ja säädät äänenvoimakkuutta käytön aikana.

LISÄKIELET

Käsikirja on saatavilla muilla kielillä osoitteessa

www.fender.com/support

TEKNISET TIEDOT

IMPEDENSSIT	Tulo: 1Mÿ Lähtö: 470ÿ
VIRTALÄHDE	85 mA min @ 9 V-18VDC säädelty sovitin
	5,5 x 2,1 mm piippuliitin (ei sisälly)
TEHOVAATIMUKSET	9V-18VDC
MITAT	2,44" x 4,4" x 2,2" (62mm x 111,8mm x 55,9mm)
PAINO	0,50 paunaa (0,23 kg)

Tuotteen tekniset tiedot voivat muuttua ilman erillistä ilmoitusta

© FENDER MUSICAL INSTRUMENTS 2025

产品中有害物质的名称及含量

部件名称	有害物质					
	铅 (Pb)	汞 (Hg)	镉 (Cd)	六价铬 (Cr(VI))	多溴联苯 (PBB)	多溴二苯醚 (PBDE)
箱体	O	O	O	O	O	O
喇叭单元*	O	O	O	O	O	O
电子部分	X	O	X	O	O	O
接线端子	X	O	O	O	O	O
电线	X	O	O	O	O	O
附件	O	O	O	O	O	O

本表格依据 SJ/T 11364 的规定编制。
O： 表示该有毒有害物质在该部件所有均质材料中的含量均在 GB/T 26572 规定的限量要求以下。
X： 表示该有毒有害物质至少在该部件的某一均质材料中的含量超出 GB/T 26572 规定的限量要求。
注： 含有有害物质的部件由于全球技术发展水平限制而无法实现有害物质的替代。

*产品含有喇叭单元时有效。