Fender®

HAMMERTONE®

BOOST

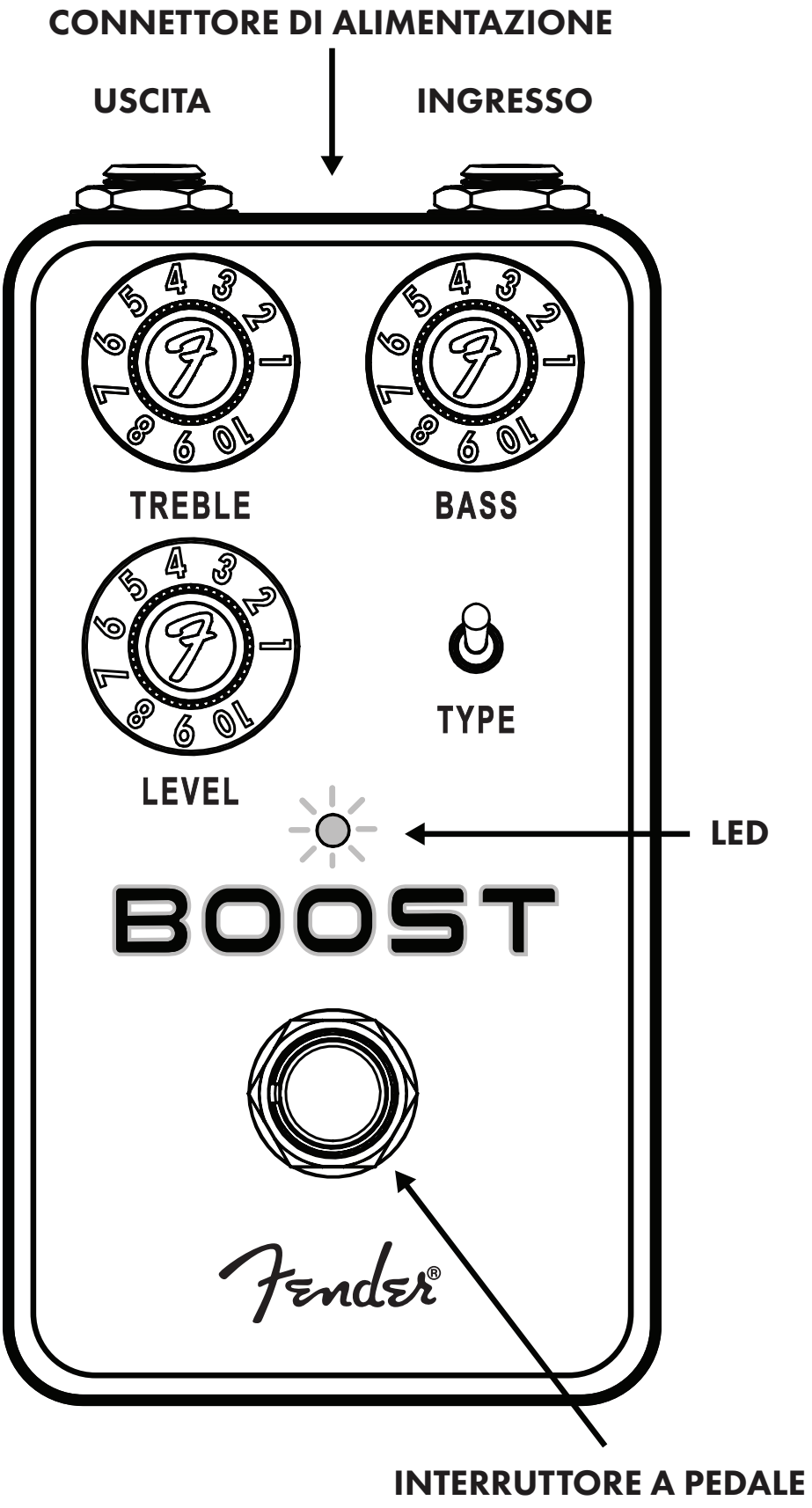

VITE POSTERIORE PER ACCEDERE ALLA BATTERIA DA 9V

HAMMERTONE BOOST

Hammertone Boost trasforma il segnale a nuovi livelli. Una scatola, due effetti, segnale amplificato fino a 20 dB.

È possibile scegliere tra il circuito per il cosiddetto boost opamp, che aumenta il volume senza modificare in alcun modo l'effetto del suono, o il circuito basato sul JFET, il cui effetto renderà forte il tono dello strumento e acquisirà una compressione armoniosamente ricca caratteristica dei preamplificatori nei dispositivi a nastro storici. Grazie alla posizione centrale dei potenziometri per i bassi e gli acuti, è facile impostare un effetto perfettamente piatto, oppure si possono regolare i potenziometri a proprio piacimento per potenziare o sopprimere le frequenze.

OUTPUT (USCITA)
Il segnale viene inviato da questa presa di uscita a bassa impedenza a un amplificatore o ad un interruttore a pedale nella catena del segnale.

INPUT (INGRESSO)
Ingresso ad alta impedenza del segnale di una chitarra elettrica, di un basso, di una chitarra acustica con pickup incorporati, di tasti o di altri strumenti.

ALIMENTAZIONE
Collegare qui l'alimentatore di CC. Si tratta di un connettore con il polo negativo all'interno, utilizzato dai sistemi di alimentazione corrispondenti. Il connettore è in grado di gestire una tensione di CC compresa tra i 9 e i 18 V. La tensione più alta crea un'ulteriore riserva sonora di 6 dB.

TREBLE (ALTI)
Ruotando il comando si visualizza in modo evidente la posizione centrale, che determina l'impostazione piatta dell'equalizzatore. Ruotando la manopola del potenziometro a destra si aumentano gli alti e a sinistra si diminuiscono.

BASS (BASSI)
Al movimento si visualizza in modo evidente la posizione centrale, che determina l'impostazione piatta dell'equalizzatore. Ruotando il potenziometro verso destra si aumentano i bassi e verso sinistra si diminuiscono.

LEVEL (VOLUME)
Potenziometro che regola il volume del segnale di uscita. Se impostato al minimo, non avviene nessuna amplificazione, altrimenti si può ottenere un amplificazione di 20 dB.

INTERRUTTORE TYPE

Commutatore dei due circuiti incorporati. Nella posizione in basso attiva il circuito basato su JFET, che ha un suono sempre più pieno e una compressione armoniosamente ricca quando amplificato, mentre nella posizione in alto attiva un circuito "opamp" (amplificatore operativo), che produce un'amplificazione pura con il minor effetto possibile del suono.

INTERRUTTORE E LED BYPASS

L'interruttore a pedale attiva e disattiva l'effetto utilizzando un relè per un bypass completo. Quando l'effetto è attivo, il LED si accende.

VANO BATTERIA (PARTE IN BASSO)

L'effetto utilizza una batteria da 9 V, il coperchio della batteria è fissato da una vite.

VANO BATTERIA

Svitare la vite con un cacciavite a lama piatta e rimuovere il coperchio.

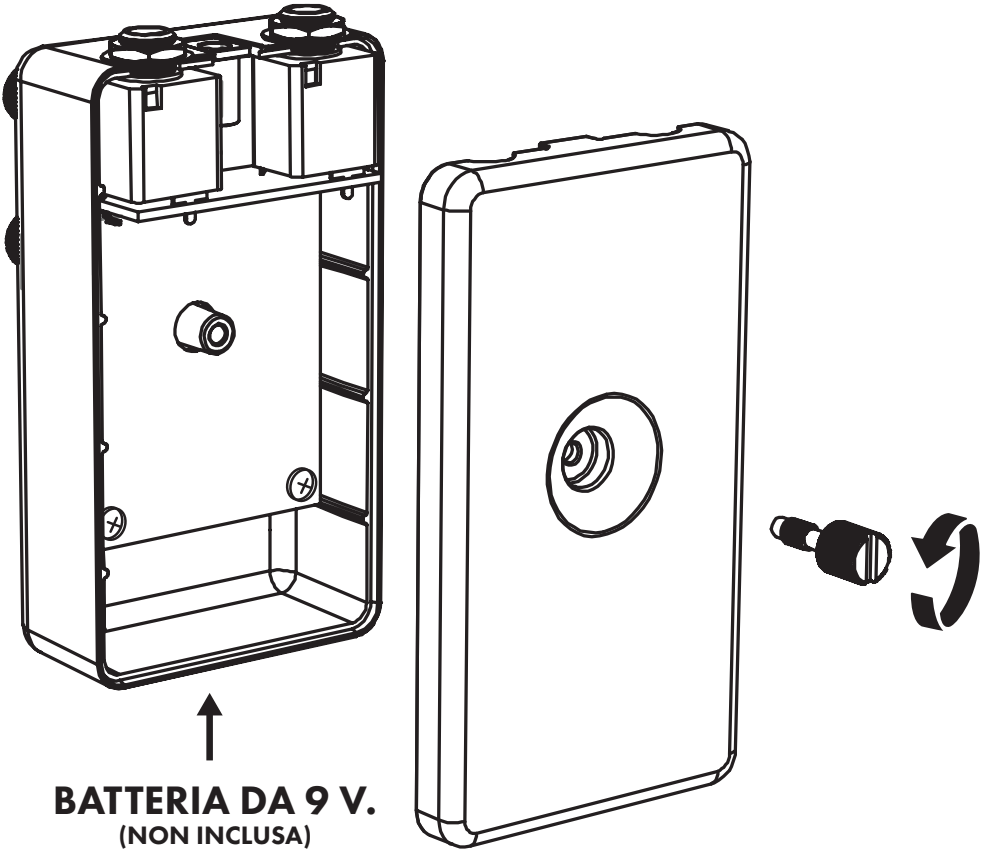

PRODOTTO DALLA
FENDER MUSICAL INSTRUMENTS CORPORATION
311 CESSNA CIRCLE
CORONA, CALIF. 92878 U.S.A.

Fender® e Hammertone® sono marchio commerciale registrato di FMIC.

Copyright © 2025 FMIC. Tutti i diritti riservati.

PN 70-82000386 REV A

IMPORTANTI ISTRUZIONI DI SICUREZZA

- AVVERTENZE: Per ridurre il rischio di danni, incendi o scosse elettriche, non esporre questo apparecchio o il relativo alimentatore di CA all'effetto della pioggia o dell'umidità.
- Non modificare la spina dell'alimentatore.
- Impedire di lasciare sgocciolare liquidi o spruzzi sull'apparecchio.
- All'interno dell'apparecchio non vi sono parti, che possono essere riparate dall'utente. Per la manutenzione rivolgersi esclusivamente a personale qualificato.
- AVVERTENZE: L'apparecchio può essere alimentato solo con un alimentatore omologato con una tensione stabilizzata conforme alle norme di sicurezza e alle normative vigenti.
- Prima di pulire la superficie esterna, scollegare l'alimentatore. Utilizzare solo un panno umido per la pulizia e quindi attendere che l'apparecchio sia completamente asciutto prima di ricollegarlo alla presa di alimentazione.
- I sistemi di amplificazione e di riproduzione e le cuffie/auricolari (se inclusi) possono riprodurre livelli di pressione sonora molto elevati, che possono causare danni temporanei o permanenti all'udito. Quindi, quando si regola il volume procedere con cautela.

ALTRE LINGUE

Il manuale è disponibile anche in altre lingue
all'indirizzo www.fender.com/support

CARATTERISTICHE TECNICHE

IMPEDENZA	Ingresso: 1 MΩ Uscita: 470 Ω
ALIMENTAZIONE ELETTRICA	85mA min a 9 V - 18 V di c.c. Alimentatore stabilizzato connettore barilotto 5,5 × 2,1 mm (non incluso) +-◎-
REQUISITI DI ALIMENTAZIONE	9 V - 18 V di c.c.
DIMENSIONI	62 × 111,8 × 55,9 mm
PESO	0,23kg

Le specifiche del prodotto sono soggette a modifiche senza preavviso

© FENDER MUSICAL INSTRUMENTS 2025

产品中有害物质的名称及含量

部件名称	有害物质					
	铅 (Pb)	汞 (Hg)	镉 (Cd)	六价铬 (Cr(VI))	多溴联苯 (PBB)	多溴二苯醚 (PBDE)
箱体	O	O	O	O	O	O
喇叭单元*	O	O	O	O	O	O
电子部分	X	O	X	O	O	O
接线端子	X	O	O	O	O	O
电线	X	O	O	O	O	O
附件	O	O	O	O	O	O

本表格依据 SJ/T 11364 的规定编制。
O： 表示该有毒有害物质在该部件所有均质材料中的含量均在 GB/T 26572 规定的限量要求以下。
X： 表示该有毒有害物质至少在该部件的某一均质材料中的含量超出 GB/T 26572 规定的限量要求。
注： 含有有害物质的部件由于全球技术发展水平限制而无法实现有害物质的替代。

*产品含有喇叭单元时有效。