Fender®

HAMMERTONE®

# BREAKUP DRIVE

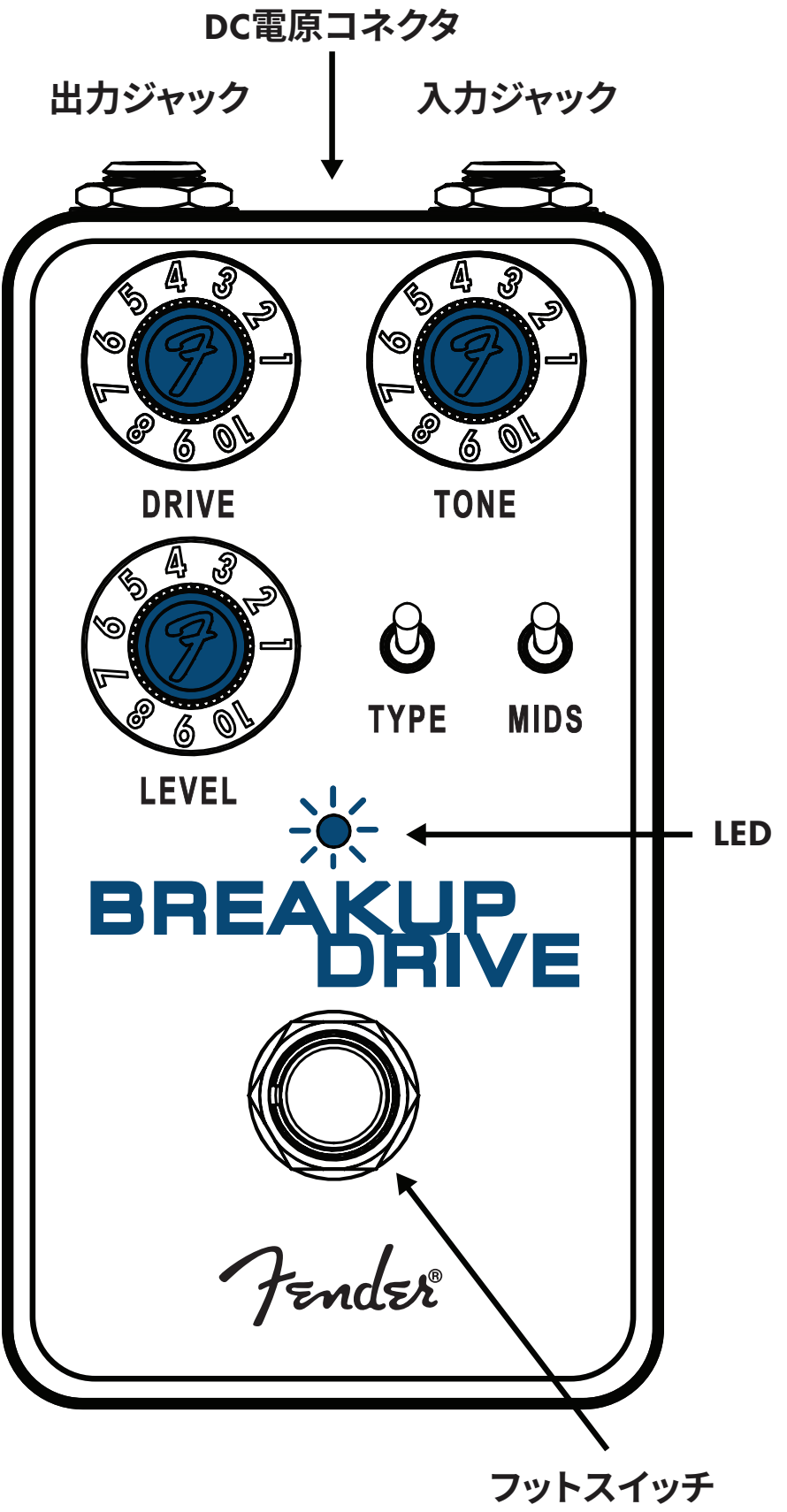


9Vバッテリーのねじは背面にあります

# HAMMERTONE BREAKUP DRIVE

Hammertone Breakup Driveは、ひとつの目的を念頭に置いて設計されています：まさに飽和のエッジにあるホットチューブのダイナミックなレスポンスを再現することです。

2つのセレクタブルクリッピングモードにより、軽いブレイクアップと低ゲインの間でドライブの特性を調整でき、それぞれのモードでは軽いピッキングでクリーンになり、強くストロークするほどブレイクアップする表現力豊かなレスポンスが得られます。拡張可能なトーンコントロールと切り替え可能なプリゲインミッドブーストにより、最終的なサウンドを磨くための強力な周波数シェーピングツールが提供されます。クリーントーンの核となる部分に趣を添えることから、ダイナミックなオーバードライブを即座に実現することまで、Hammertone Breakup Driveが対応します。

## 出力ジャック
低インピーダンス出力が、信号チェーンのアンプまたは次のペダルに接続されます。

## 入力ジャック
エレキギター、ベース、ピックアップシステム付きアコースティックギター、キーボード、その他の楽器用の高インピーダンス入力。

## DC電原コネクタ
ここからDCアダプターに接続します。適切な電力供給に使用する標準的なセンターマイナスジャック。9V-18VDCに対応。より高い電圧にすると、6dBの追加のヘッドルームが得られます。

## ドライブコントロールつまみ
信号内に存在するゲインのレベルを調節します。

## トーンコントロールつまみ
フル周波数トーンコントロールが信号の音の特性を調節します。フラットな周波数特性の場合は5に設定します。時計回りに回すと、トレブル周波数と低中周波数がブーストされます。反時計回りに回すと、より力強い中周波数が得られるように、トレブル周波数と低中周波数がカットされます。

## レベルコントロールつまみ
出力信号量を調節します。

## タイプスイッチ
2ポジションスイッチで、DRIVEコントロールを強めることにより、採用するクリッピングサチュレーションのタイプを選択します。DOWN位置で低サチュレーションを選択すると、ざらつきのあるブーストから軽いドライブまでの音域を実現します。UP位置でより高いサチュレーションを選択すると、オーバードライブからミディアムゲインアンプトーンまでの音域を実現します。

## ミッドスイッチ
クリッピングステージ前の信号に、9dBのミッドブーストが得られます。

## バイパスフットスイッチ/LED
フットスイッチは、トゥルーバイパスを使用してエフェクトをオンおよびオフにします。エフェクトがオンの場合、LEDが点灯します。

## バッテリーコンパートメント（背面）
ねじを使用するコンパートメントは9Vバッテリーを内蔵しています。

## バッテリーコンパートメント

マイナスドライバーを使用してカバーを取り外します。

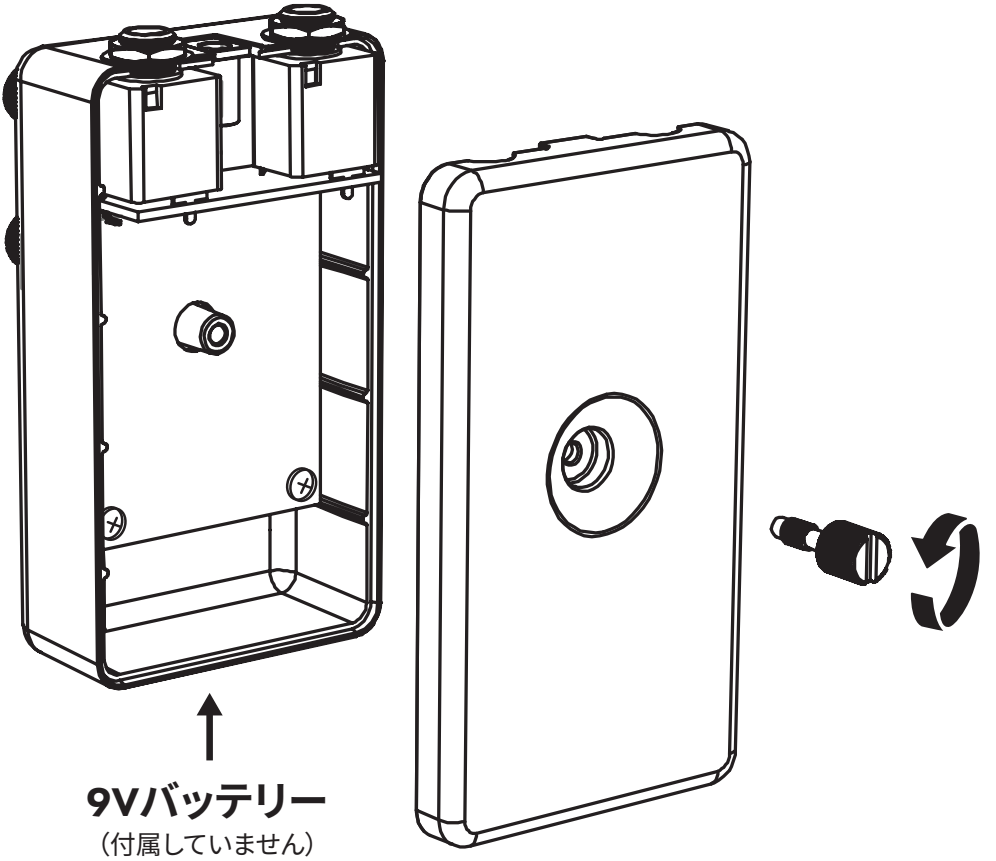

A PRODUCT OF
**FENDER MUSICAL INSTRUMENTS CORPORATION**
311 CESSNA CIRCLE
CORONA, CALIF. 92878 U.S.A.

Fender® および Hammertone® はFMIC の登録商標です。

コピーライト© 2025 FMIC。全著作権はFMICに帰属します。

PN 70-82000412 REV A

## 安全上の重要な注意事項

- 警告:損傷、火災、感電の危険を防ぐために、本機とAC電源を雨や湿気にさらさないでください。
- 接続されている電源アダプターのACプラグを改造しないでください。
- 本機に液体を垂らしたり、振りかけたりしないでください。
- 内部にユーザーが修理できる部品はありません。修理は、資格のある担当者のみにお問い合わせください。
- 警告:本装置には、安全機関によって認定、規制され、使用が承認された、地域および国の該当する規制安全要件に準拠する、電源(アダプター)のみを接続する必要があります。
- 機体の外装を掃除する際は、AC電源アダプターを抜いてください。清掃の際は、湿らせた布のみを使用し、機体が完全に乾くまで待ってから、電源に再接続してください。
- アンプやラウドスピーカーシステム、イヤホン／ヘッドホン(装備されている場合)は、一時的または、永続的な聴覚障害を引き起こす可能性のある、非常に高い音圧を生成することができます。使用中の音量の設定や調整には十分注意してください。

## 追加言語

マニュアルは他の言語でもwww.fender.com/supportから入手できます。

## 仕様

| | |
|---|---|
| **インピーダンス** | 入力:1MΩ　出力:470Ω |
| **電源** | 85mA min @ 9V-18V DC電源アダプター　+—◐—-<br>バレル端子(5.5ミリ x 2.1ミリ) (含まれていない) |
| **電源条件** | 9V-18V DC |
| **寸法** | 2.44インチx4.4インチx2.2インチ(62ミリ x 111.8ミリ x 55.9ミリ) |
| **重量** | 0.50ポンド(0.23キロ) |

製品の仕様は予告なく変更される場合があります

© FENDER MUSICAL INSTRUMENTS 2025

## 产品中有害物质的名称及含量

| 部件名称 | 有害物质 | | | | | |
|---|---|---|---|---|---|---|
| | 铅<br>(Pb) | 汞<br>(Hg) | 镉<br>(Cd) | 六价铬<br>(Cr(VI)) | 多溴联苯<br>(PBB) | 多溴二苯醚<br>(PBDE) |
| 箱体 | O | O | O | O | O | O |
| 喇叭单元* | O | O | O | O | O | O |
| 电子部分 | X | O | X | O | O | O |
| 接线端子 | X | O | O | O | O | O |
| 电线 | X | O | O | O | O | O |
| 附件 | O | O | O | O | O | O |

本表格依据 SJ/T 11364 的规定编制。
O： 表示该有毒有害物质在该部件所有均质材料中的含量均在 GB/T 26572 规定的限量要求以下。
X： 表示该有毒有害物质至少在该部件的某一均质材料中的含量超出 GB/T 26572 规定的限量要求。
注： 含有有害物质的部件由于全球技术发展水平限制而无法实现有害物质的替代。

*产品含有喇叭单元时有效。