Fender®

GODZILLA

ゴジラ

DISTORTION

リア部分に9V電池用ネジ穴を設置

出力端子
シグナルチェーンの中で、アンプや次のペダルに、このローインピーダンス出力端子を接続します。

入力端子
エレクトリックギター、ベース、ピックアップシステムを備えたアコースティックギター、キーボード、その他楽器用のハイインピーダンス入力端子です。

9V DCコネクター
ここにDCアダプターを接続します。適切な電源と一緒に使用する標準なセンターマイナス9V DC端子です。

TREBLE 調節ノブ
高音域の周波数レベルを調節します。

BASS 調節ノブ
低音域の周波数レベルを調節します。

LEVEL 調節ノブ
ディストーションの量を調節します。

GAIN 調節ノブ
ローゲインのオーバードライブから、ハイゲインな本格的ディストーションまでのゲイン量を調節します。

LED
エフェクトがオンのときに点灯します。

フットスイッチ
エフェクトのオン／オフを切り替えます。

電池ボックス(リア部分)
ネジ開閉の収納部分に、9V電池が1個搭載されています。

内部の調節トリムポット(カバーを外して利用可能)

ミッドレンジ調節トリムポットで、中音域のEQカットとブーストを調節できます。中央にセットすると音はフラットになります。

フィルター調節トリムポットは、ローパスフィルターとして機能します。余分な高音域エネルギー、ブライトな音色のアンプで発生するノイズ(約4kHz周辺または、それ以上)を取り除くのに役立ちます。

マイナスドライバーでカバーを取り外します。プラスドライバーでトリムポットを調節します。

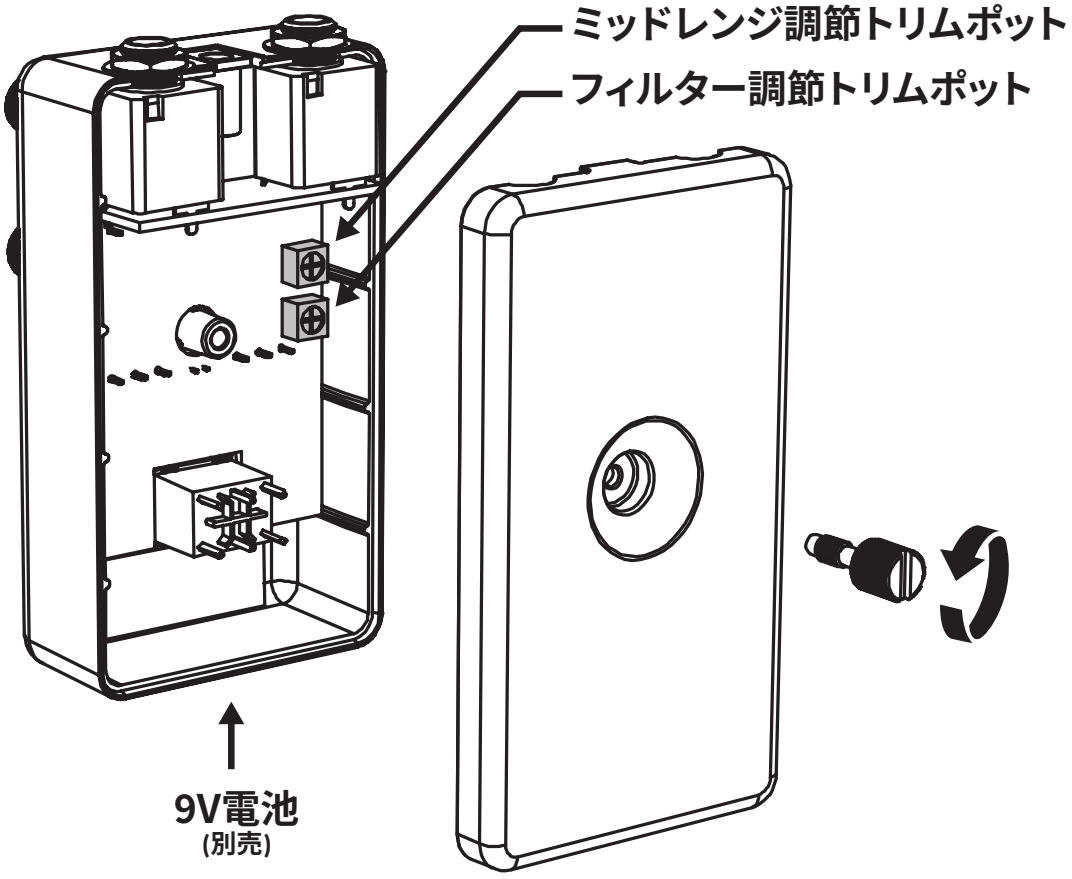

安全上の重要な注意事項

- 警告：損傷、火災、感電の危険を防ぐために、本機とAC電源を雨や湿気にさらさないでください。
- 接続されている電源アダプターのACプラグを改造しないでください。
- 本機に液体を垂らしたり、振りかけたりしないでください。
- 内部にユーザーが修理できる部品はありません。修理は、資格のある担当者のみにお問い合わせください。
- 警告：本装置には、安全機関によって認定、規制され、使用が承認された、地域および国の該当する規制安全要件に準拠する、電源(アダプター)のみを接続する必要があります。
- 機体の外装を掃除する際は、AC電源アダプターを抜いてください。清掃の際は、湿らせた布のみを使用し、機体が完全に乾くまで待ってから、電源に再接続してください。
- アンプやラウドスピーカーシステム、イヤホン／ヘッドホン(装備されている場合)は、一時的または、永続的な聴覚障害を引き起こす可能性のある、非常に高い音圧を生成することができます。使用中の音量の設定や調整には十分注意してください。

古い機器および使用済みバッテリーの回収と廃棄に関するユーザー向け情報：

製品、パッケージおよび/または付属文書に記載されているこれらのシンボルは、使用済み電気・電子製品およびバッテリーを一般家庭ゴミと一緒に廃棄してはいけないことを意味します。

古い製品および使用済みバッテリーの適切な処理、回収、リサイクルのために、お住まいの国の法律に従って、該当する回収地点にお持ちください。

これらの製品とバッテリーを正しく廃棄することにより、貴重な資源の節約に貢献し、不適切な廃棄物処理によって生じる可能性のある人の健康と環境への潜在的な悪影響を防ぐことができます。

古い製品とバッテリーの回収とリサイクルについての詳細は、お住まいの地方自治体、廃棄物処理サービス、または製品を購入した販売店にお問い合わせください。

欧州連合の事業者の皆様へ：

電気・電子機器を廃棄したい場合は、詳細について販売店またはサプライヤーにお問い合わせください。

注意事項 — 続行する前に注意深くお読みください

今後の参照のため、本マニュアルを安全で手の届きやすい場所に保管してください。

警告

電気ショック、ショート、損傷、火災またはその他の危険による重傷または死亡の可能性を避けるため、以下に記載されている基本的な注意事項を常に守ってください。これらの注意事項には以下が含まれますが、これらに限定されません：

水に関する警告

•ペダルを雨にさらしたり、水の近くや湿気の多い場所や濡れた状態で使用したり、開口部に液体がこぼれる可能性のある液体を含む容器（花瓶、ボトル、グラスなど）の上に置いたりしないでください。

バッテリー

•以下の注意事項に従ってください。従わない場合、爆発、火災、過熱またはバッテリー液の漏れが発生する可能性があります。

- バッテリーを分解したり改造したりしないでください。
- バッテリーを火中に投入しないでください。
- 充電用に設計されていないバッテリーを充電しようとしないでください。
- ネックレス、ヘアピン、硬貨、鍵などの金属製品からバッテリーを離して保管してください。
- 指定されたバッテリータイプのみを使用してください。
- 同じタイプ、同じモデル、同じメーカーの新しいバッテリーのみを使用してください。
- 常に+/-の極性マークに従ってすべてのバッテリーが正しく挿入されていることを確認してください。
- バッテリーが切れた場合、または長期間ペダルを使用しない場合は、ペダルからバッテリーを取り外してください。

•誤って飲み込む可能性があるため、バッテリーを小さなお子様の手の届かない場所に保管してください。

•バッテリーが漏れた場合は、漏れた液体との接触を避けてください。バッテリー液が目、口、皮膚に接触した場合は、すぐに水で洗い流し、医師に相談してください。バッテリー液は腐食性があり、化学火傷や視力障害を引き起こす可能性があります。

A PRODUCT OF
FENDER MUSICAL INSTRUMENTS CORPORATION
311 CESSNA CIRCLE
CORONA, CALIF. 92878 U.S.A.

Fender® はFMICの登録商標です。.

コピーライト© 2023 FMIC。全著作権はFMICに帰属します。

PN 7733527020 REV. A JAPANESE

追加言語

マニュアルは他の言語でも
“www.fender.com/support”から入手できます。

仕様

インピーダンス	入力:500kΩ　出力:470Ω
電源	80mA min @ 9V DC電源アダプター　+—◎—- バレル端子(5.5ミリ x 2.1ミリ) (含まれていない) 又は 9V アルカリ電池 (含まれていない)
電源条件	9V DC
寸法	2.44インチx4.4インチx2.2インチ(62ミリ x 111.8ミリ x 55.9ミリ)
重量	0.55ポンド(0.25キロ)

製品の仕様は予告なく変更される場合があります

© FENDER MUSICAL INSTRUMENTS 2025

TM & © TOHO CO., LTD.